14.01.289

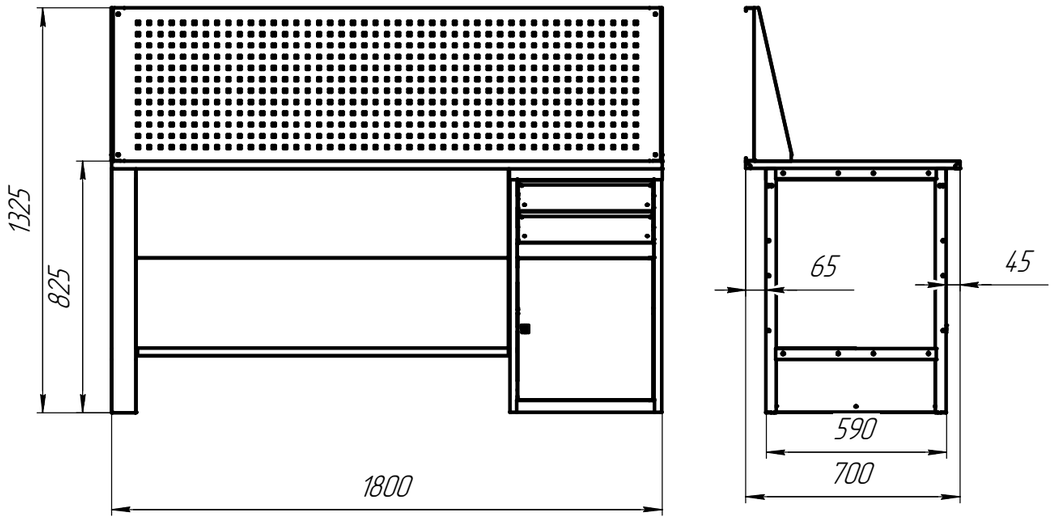

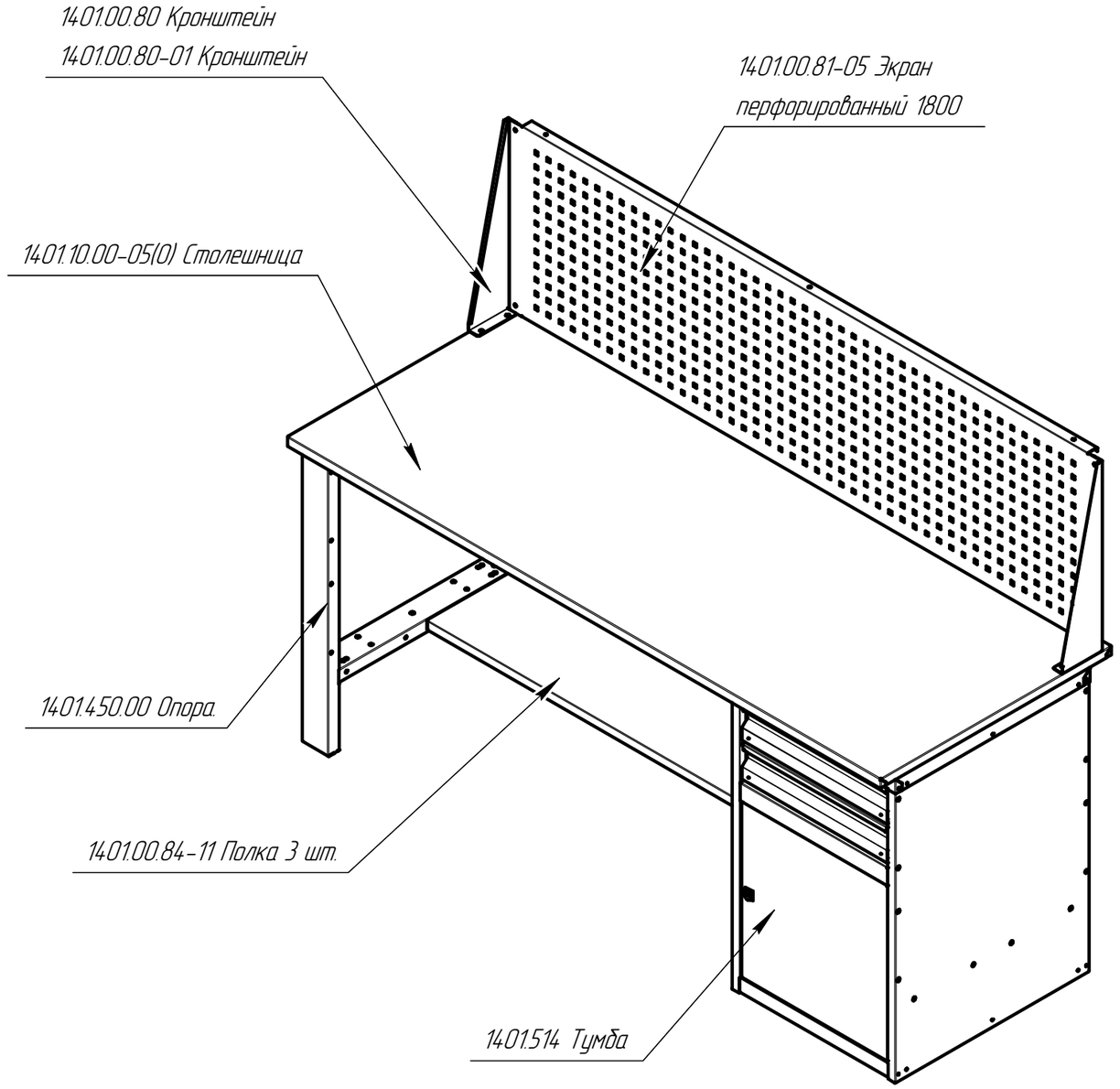

Технические характеристики:

1. Габариты, мм (ШхГхВ): 1800х700х1325
2. Грузоподъемность, кг: 750
3. Масса, кг: 95.
4. Комплектация:
   - Столешница-лист ДСП 22 мм, лист металла ОЦ s1,5 мм
   - Тумба с двумя ящиками и отсеком с дверью.
     Нагрузка на ящик 30 кг.
     Нагрузка на полку 50 кг.
5. Покрытие: краска порошковая
   - Опора, каркас тумбы, полки: RAL 7035 (светло-серый цвет)
   -Дверь тумбы, ящики, экран перфорированный, кронштейны: RAL5005 (синий цвет).

Изм.	Лист	№ докум.	Подп.	Дата
Разраб.				
Пров.				
Т.контр.				
Н.контр.				
Утв.				

14.01.289

Верстак слесарный ВСЛ.1800.0.Т3.Э

Лит.	Масса	Масштаб
		1:20
Лист	Листов 1	

ООО "ЧЗ"Механика"

Копировал

Формат А3

Перв. примен.

Справ. №

Подп. и дата

Инв. № дубл.

Взам. инв. №

Подп. и дата

Инв. № подл.