14.01.137

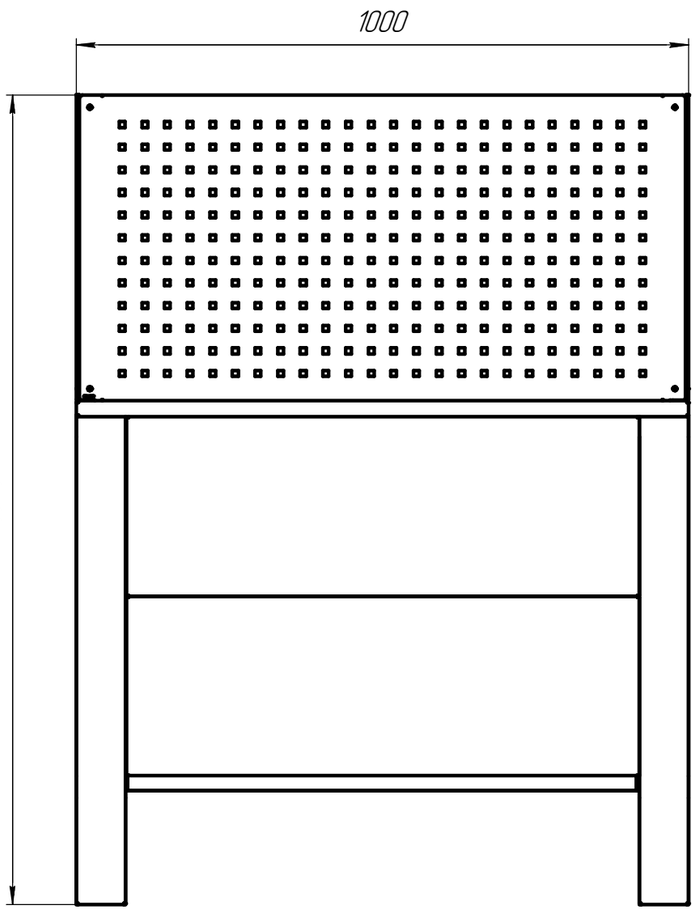

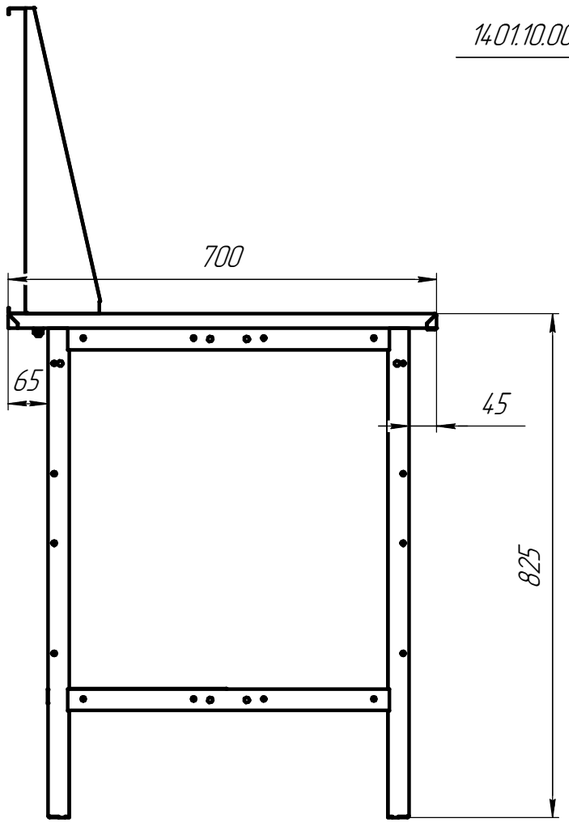

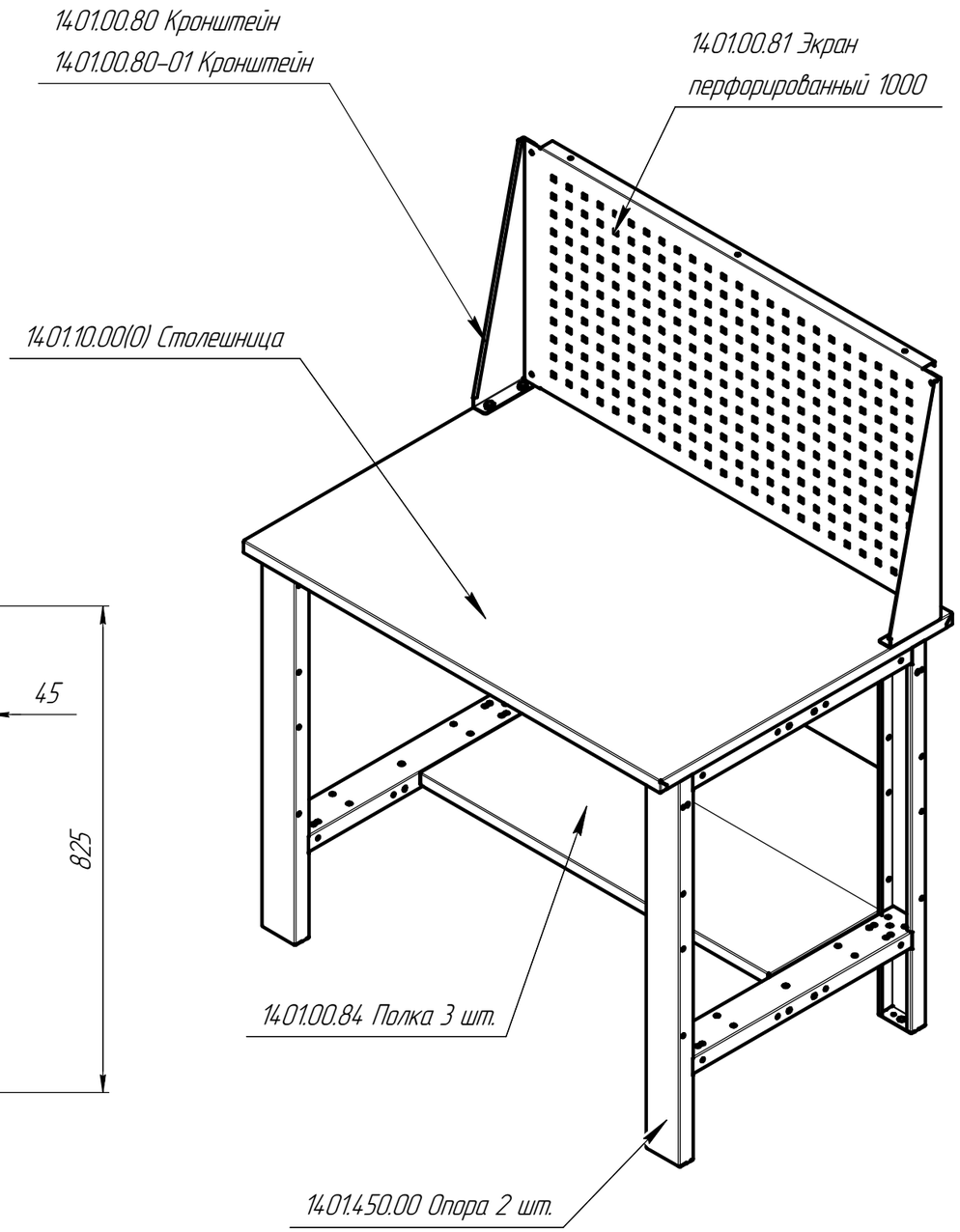

Технические характеристики:

1) Габариты (ШхГхВ), мм: 1000х700х1325
2) Покрытие: краска порошковая
- Опоры, полки – RAL 7035 (светло-серый цвет);
- Экран перфорированный, кронштейны – RAL5005 (синий цвет);
3) Столешница: оцинкованный лист толщиной 1,5 мм, лист ДСП 22 мм.
4) Нагрузка на столешницу 350 кг
5) Масса, кг: 44.

Изм.	Лист	№ докум.	Подп.	Дата
Разраб.				
Пров.				
Т.контр.				
Н.контр.				
Утв.				

14.01.137

ВСЛ СтЭ 1000

Лит.	Масса	Масштаб
		1:10
Лист	Листов 1	

ООО "ЧЗ"Механика"

Копировал

Формат А3

Перв. примен.

Справ. №

Подп. и дата

Инв. № дубл.

Взам. инв. №

Подп. и дата

Инв. № подл.