14.03.1085



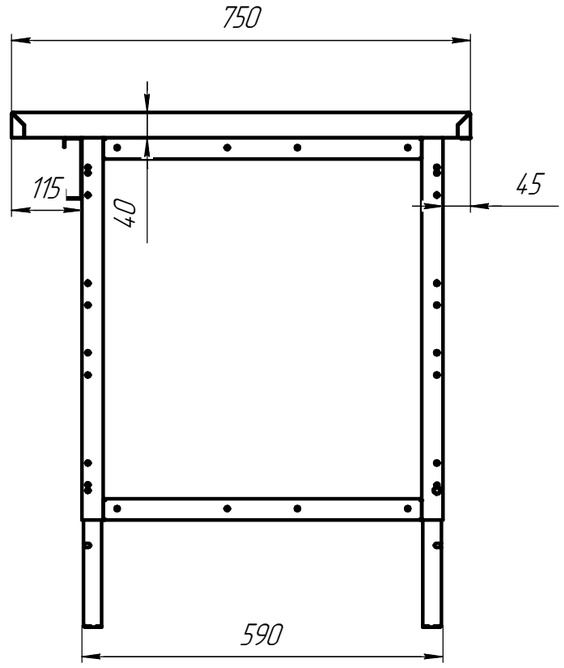

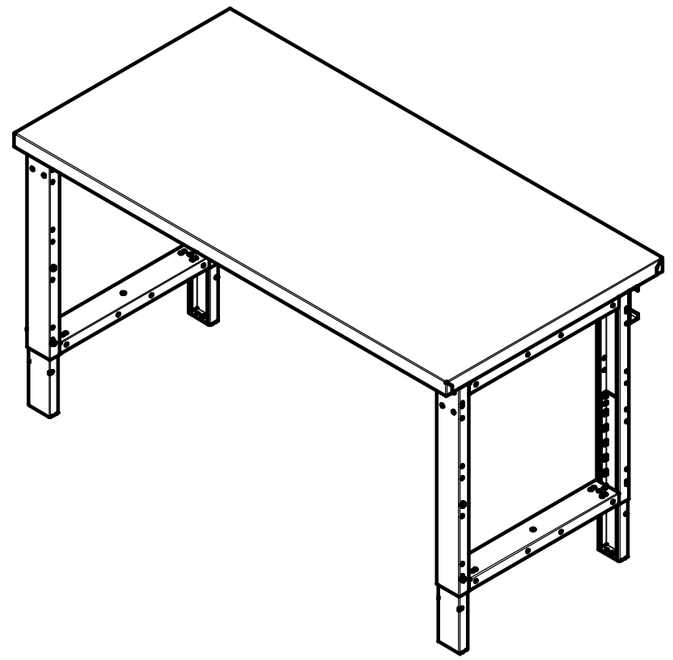

Технические характеристики:

1) Габариты (ШхГхВ), мм: 1500х750х840
2) Покрытие: краска порошковая
- Опоры, полки – RAL 7035 (светло-серый цвет),
- Профиль опоры – RAL 7016 (антрацит).
3) Комплектация:
- Регулируемая опора. Базовая высота столешницы верстока 840 мм. Регулировка высоты столешницы верстока с 750 мм до 1020 мм, шаг регулировки 45 мм.
- Столешница: кожух – оцинкованный лист толщиной 1,5 мм, фанера 40 мм;
4) Нагрузка на столешницу 800 кг.
5) Масса 73 кг

Изм.	Лист	№ докум.	Подп.	Дата	14.03.1085		
Разраб.					Верстак ВК.1500.РВ	Лит.	Масса	Масштаб
Пров.								1:11
Т.контр.						Лист	Листов 1	
Н.контр.						ООО "ЧЗ"Механика"		
Утв.								

Копировал Формат А3

Перв. примен.
Справ. №
Подп. и дата
Инв. № дубл.
Взам. инв. №
Подп. и дата
Инв. № подл.