14.03.1011

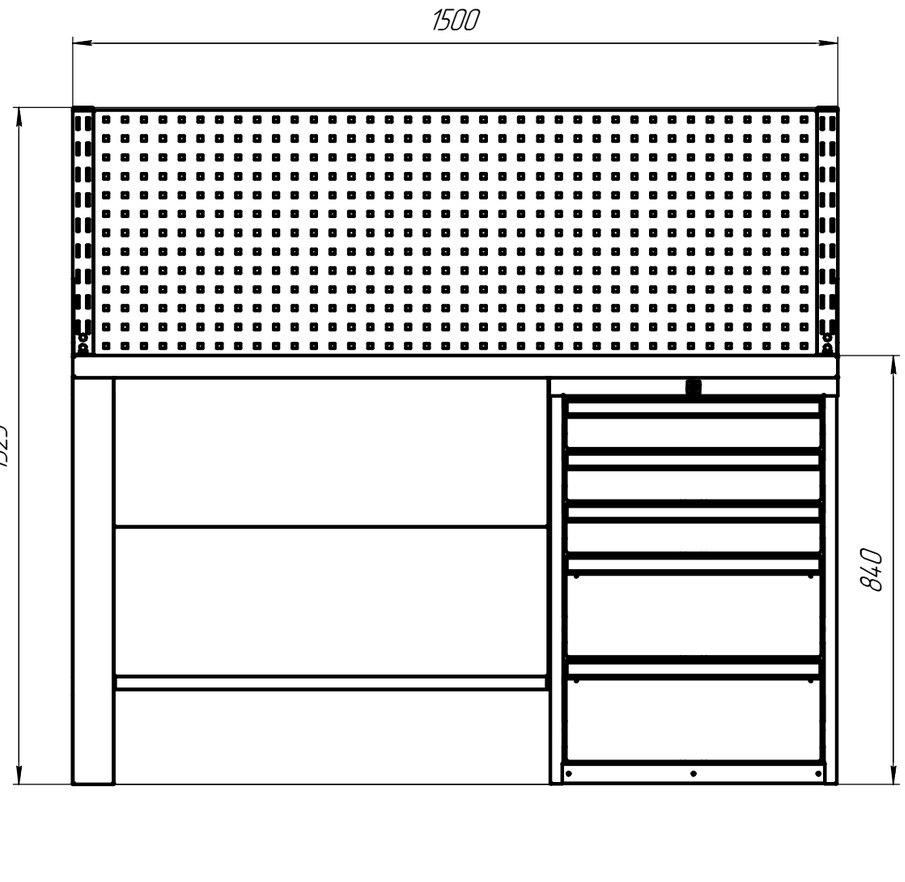

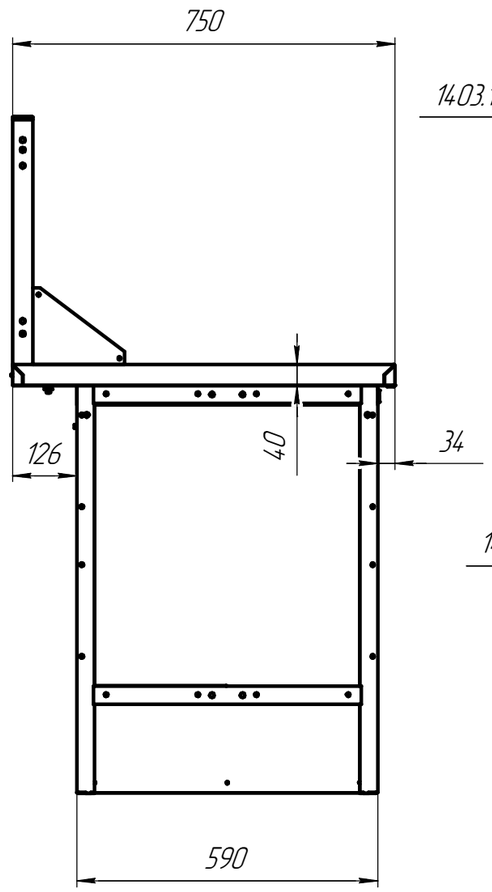

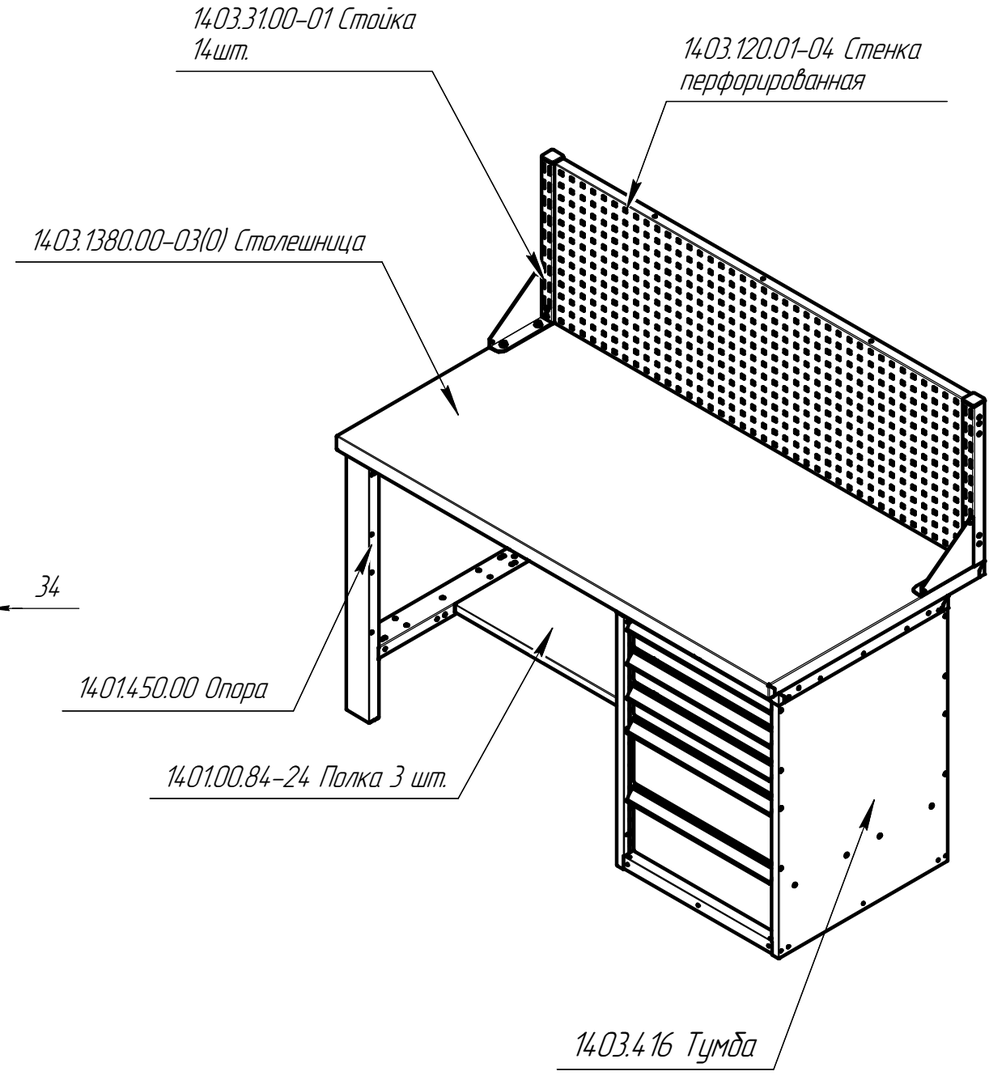

Технические характеристики:

1) Габариты (ШхГхВ), мм: 1500х750х1325
2) Покрытие: краска порошковая
   – Опора, полки, стенка перфорированная, стойки, каркас тумбы – RAL 7035(светло-серый цвет);
   – Ящики тумбы – RAL 5005 (синий цвет).
3) Столешница: кожух- оцинкованный лист толщиной 1,5 мм, фанера 40 мм.
4) Нагрузка на столешницу 2000 кг.
   Нагрузка на ящик 100 кг.
5) Масса, кг: 135.

Изм.	Лист	№ докум.	Подп.	Дата	14.03.1011		
Разраб.					Верстак ВК.1500.Т1.Э	Лит.	Масса	Масштаб
Пров.								1:10
Т.контр.						Лист	Листов 1	
Н.контр.						ООО "ЧЗ"Механика"		
Утв.								

Копировал Формат А3

Перв. примен.
Справ. №
Подп. и дата
Инв. № дубл.
Взам. инв. №
Подп. и дата
Инв. № подл.