14.03.104.1

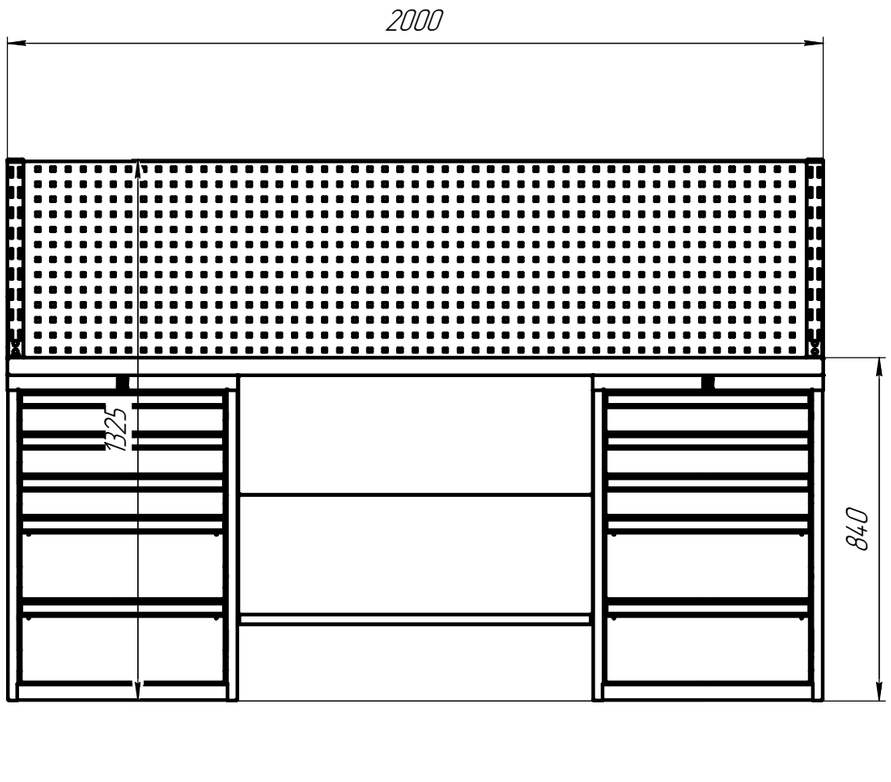

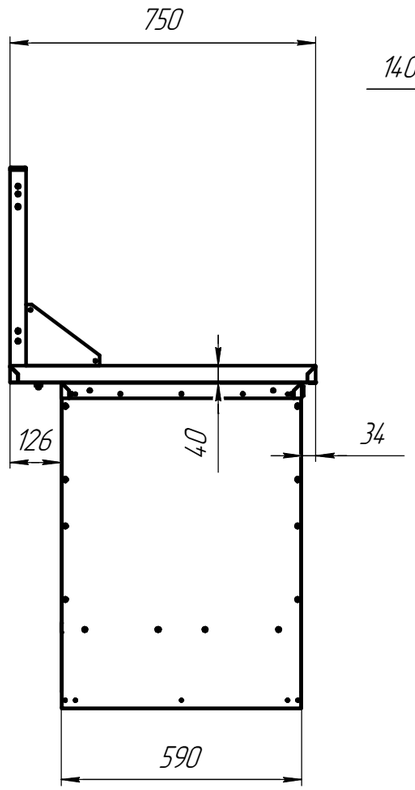

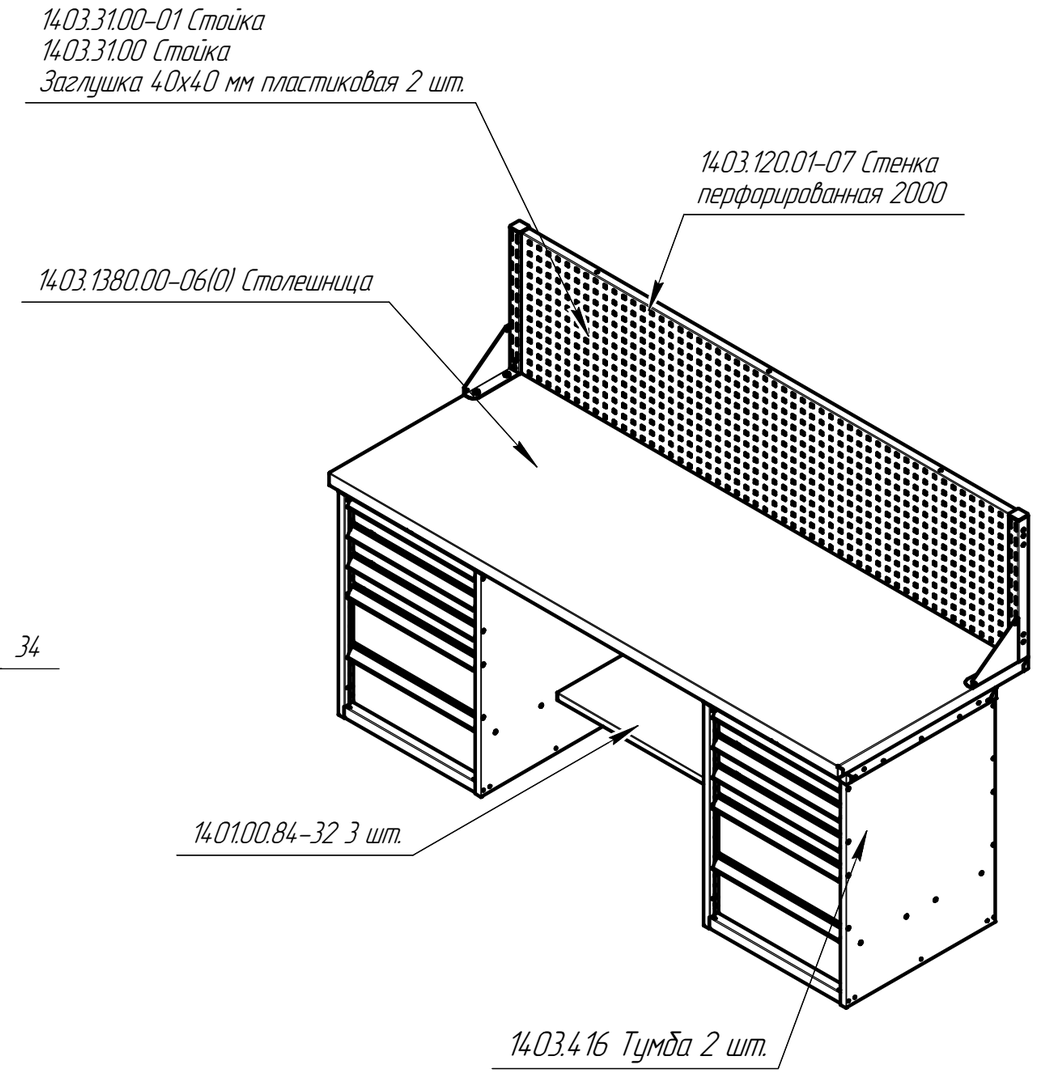

Технические характеристики:

1) Габариты (ШхГхВ), мм: 2000х750х1325
2) Покрытие: краска порошковая
– полки, стенка перфорированная, стойки,
каркас тумбы – RAL 7035(светло-серый цвет);
– ящики тумбы – RAL 5005 (синий цвет).
3) Столешница: кожух- оцинкованный лист толщиной 1,5 мм, фанера 40 мм.
4) Нагрузка на столешницу 3000 кг.
Нагрузка на ящик 100 кг.
5) Масса, кг: 226.

Изм.	Лист	№ докум.	Подп.	Дата
Разраб.				
Пров.				
Т.контр.				
Н.контр.				
Утв.				

14.03.104.1

Верстак ВК.2000.Т1.Т1.Э

Лит.	Масса	Масштаб
		1:10
Лист	Листов 1	

ООО "ЧЗ"Механика"

Копировал

Формат А3

Перв. примен.

Справ. №

Подп. и дата

Инв. № дубл.

Взам. инв. №

Подп. и дата

Инв. № подл.