1620.510

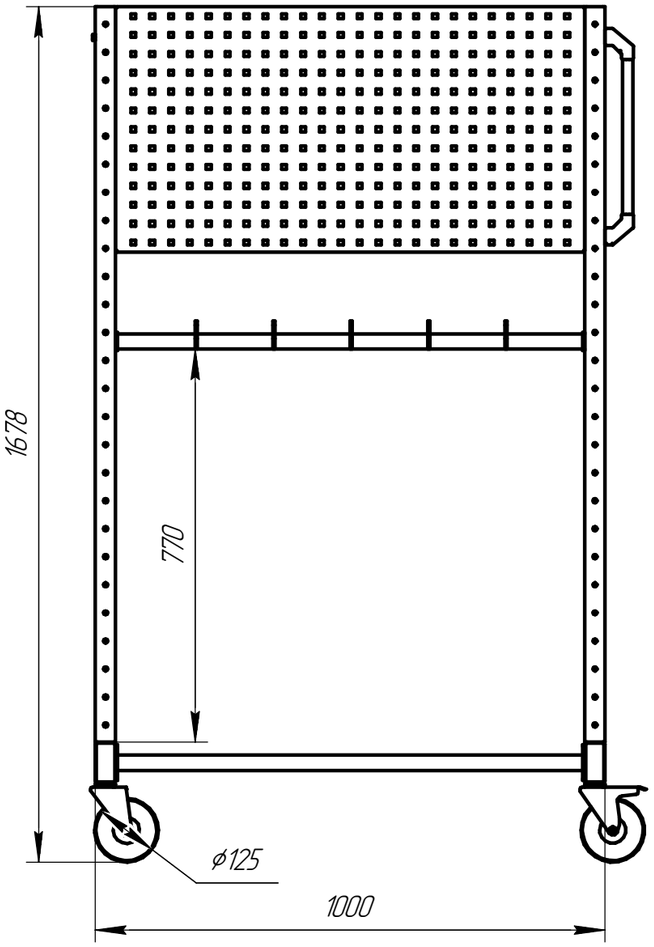

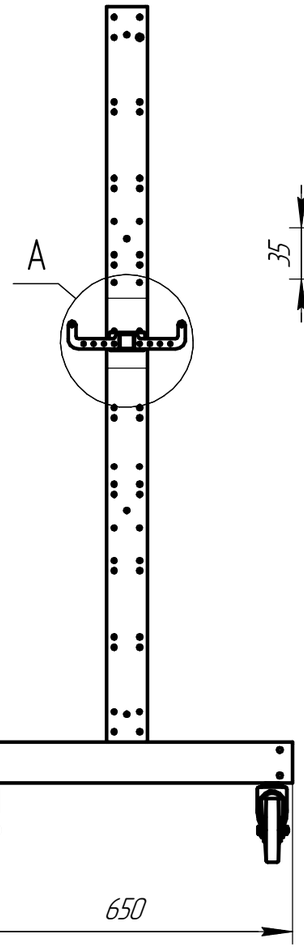

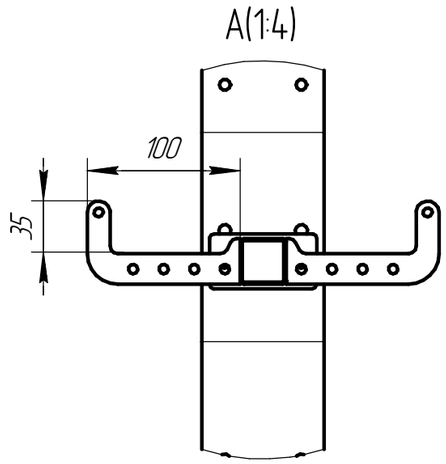

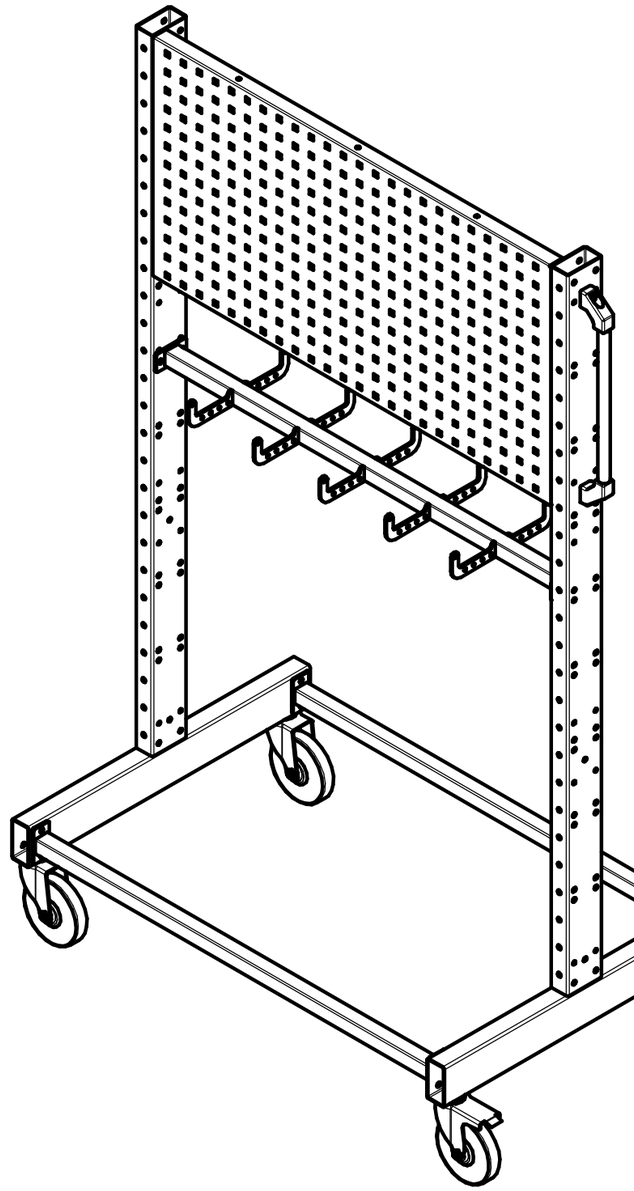

Технические характеристики:

1. Габариты,мм (ШхГхВ): 1010х650х1680
2. Масса 30 кг
3. Грузоподъемность стойки 400 кг
   Грузоподъемность крюка 10 кг
4. Покрытие краска порошковая RAL 7035
5. Поворотный колеса ϕ125 мм: 2 с тормозом

Изм.	Лист	№ докум.	Подп.	Дата	1620.510		
Разраб.					Стойка мобильная для тросов	Лит.	Масса	Масштаб
Пров.								
Т.контр.						Лист	Листов 1	
Н.контр.						ЧЗ Механика		
Утв.								

Перв. примен.

Справ. №

Подп. и дата

Инв. № дубл.

Взам. инв. №

Подп. и дата

Инв. № подл.

Копировал

Формат А3