1309.00.00-03 СБ

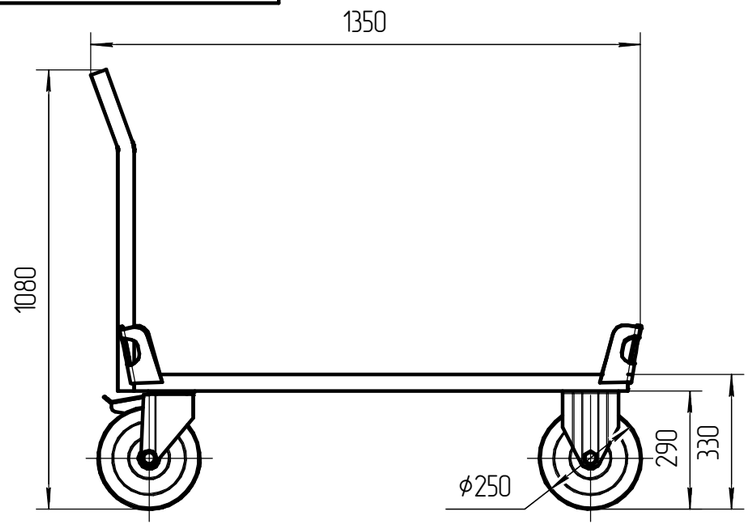

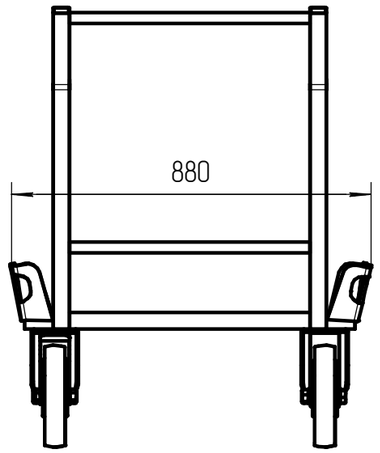

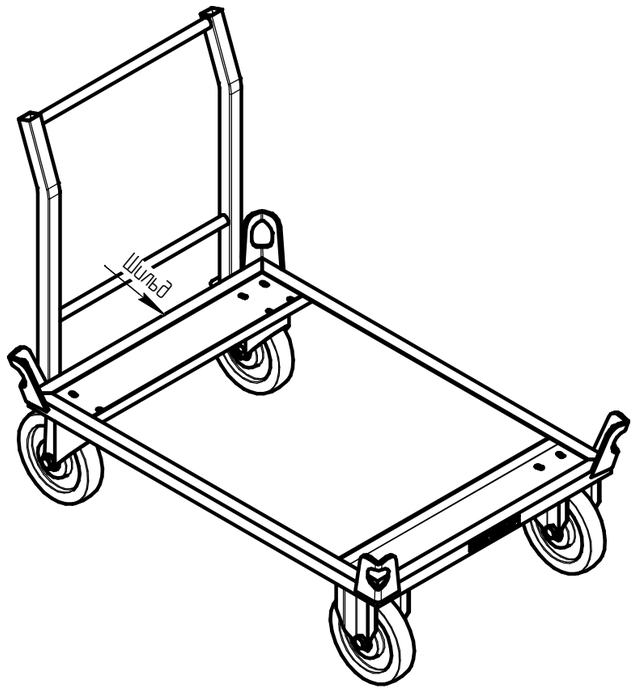

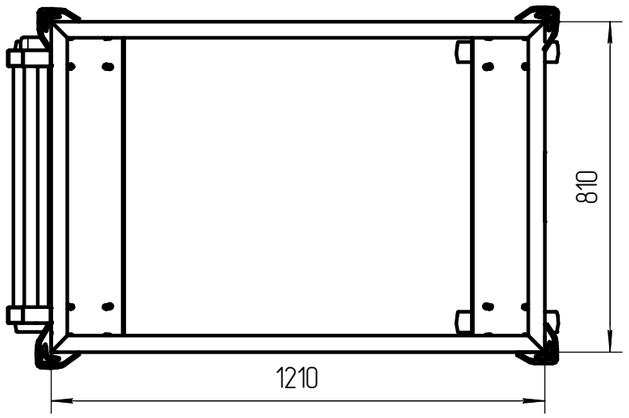

Технические характеристики:

Размеры: ширина 810 мм, длина 1210 мм.
Масса, кг: 34
Материал каркаса: уголок 40х40х4 мм.
Покрытие: краска порошковая, цвет: RAL5005 (ярко-синий).
Колёсные опоры: чугун/черная резина ϕ250 мм
Грузоподъёмность, кг: 1000

Изм.	Лист	№ докум.	Подп.	Дата	1309.00.00-03 СБ			
Разраб.					Тележка Сборочный чертеж	Лит.	Масса	Масштаб
Пров.								
Т.контр.						Лист	Листов 1	
Н.контр.						ООО "ЧЗ"Механика"		
Утв.								

Копировал Формат А3

Перв. примен. 1309.00.00
Справ. №
Подп. и дата
Инв. № дубл.
Взам. инв. №
Подп. и дата
Инв. № подл.