1662.00.00

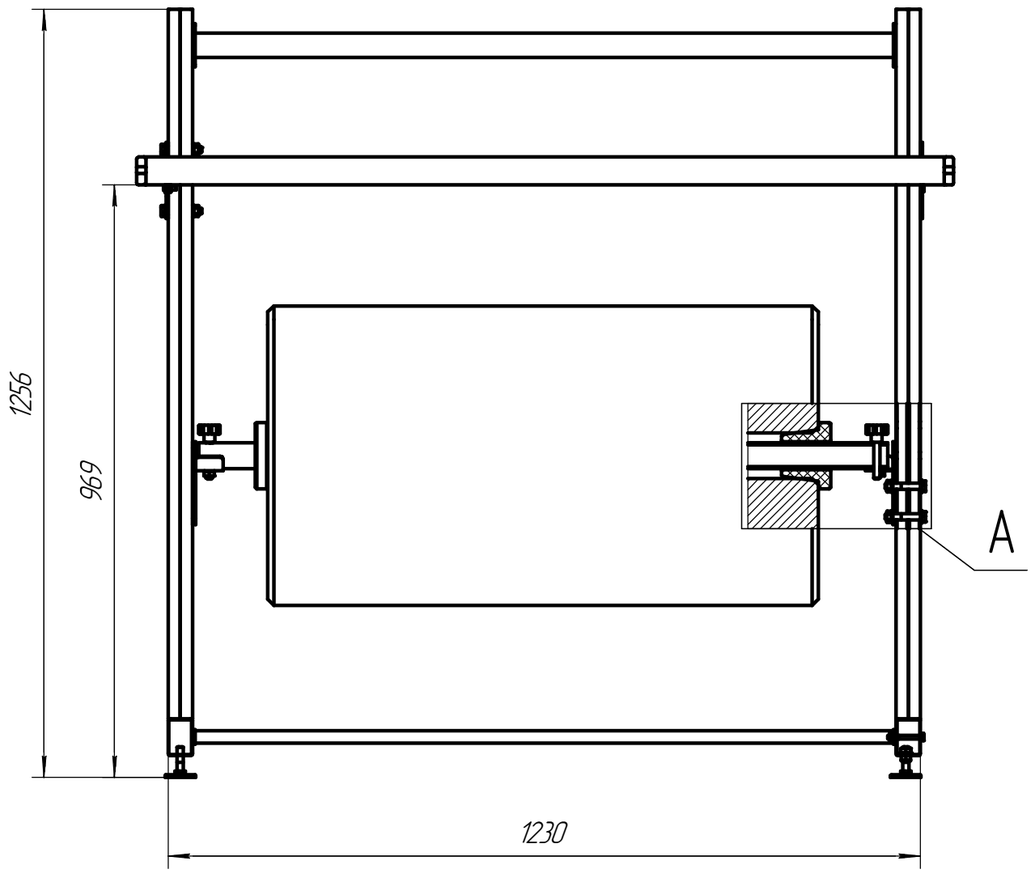

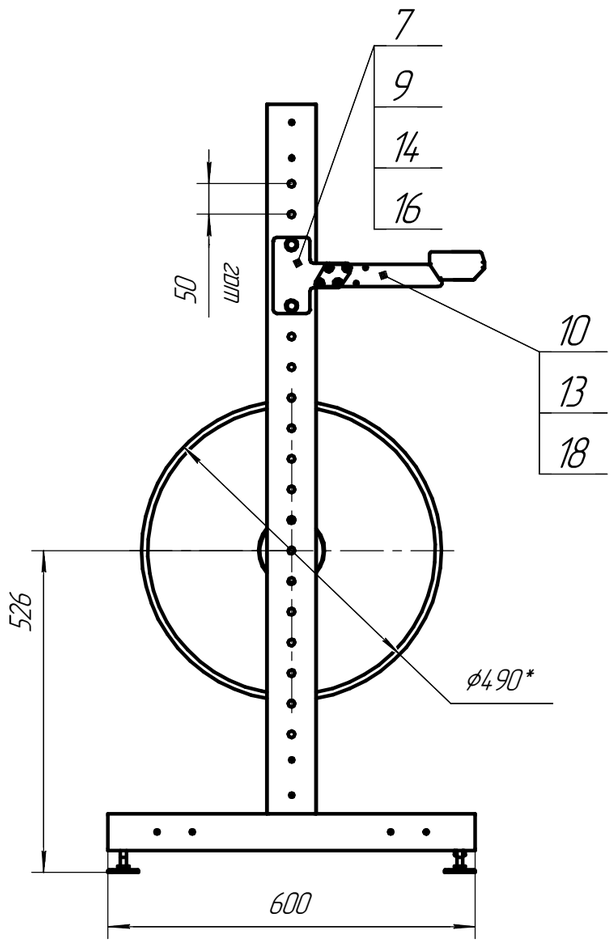

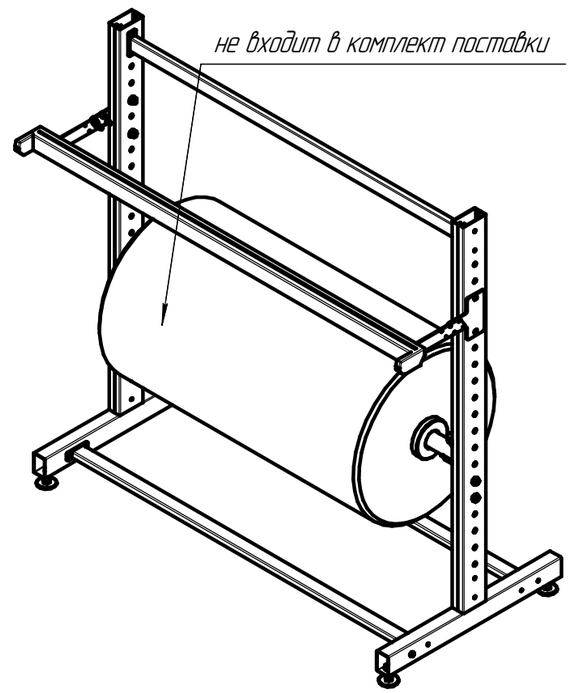

A(1:2,5)

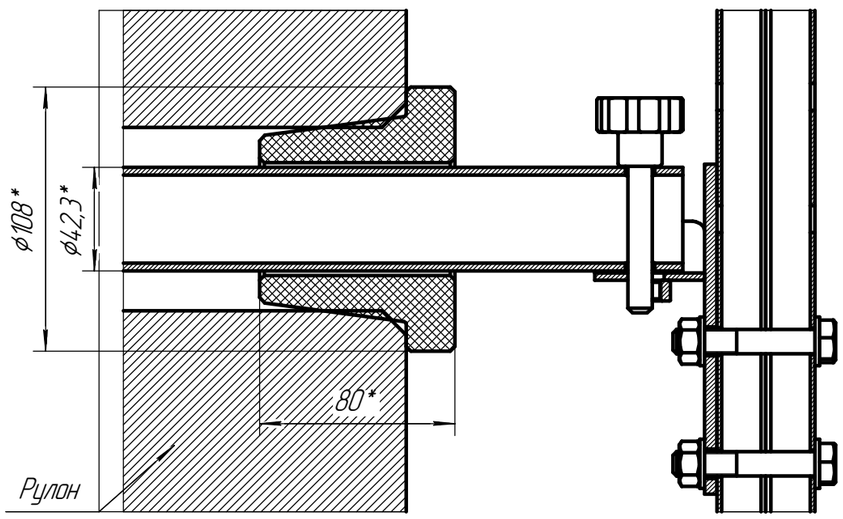

					1662.00.00	
Изм.	Лист	№ докум.	Подп.	Дата	Стойка для рулонов	Лит. / Масса / Масштаб: 27,77 / 1:1
Разраб.						Лист 1 / Листов 2
Пров.						
Т.контр.						ООО "ЧЗ "Механика"
Н.контр.						
Утв.						

Копировал

Формат А3

Перв. примен.

Справ. №

Подп. и дата

Инв. № дубл.

Взам. инв. №

Подп. и дата

Инв. № подл.