1501.309

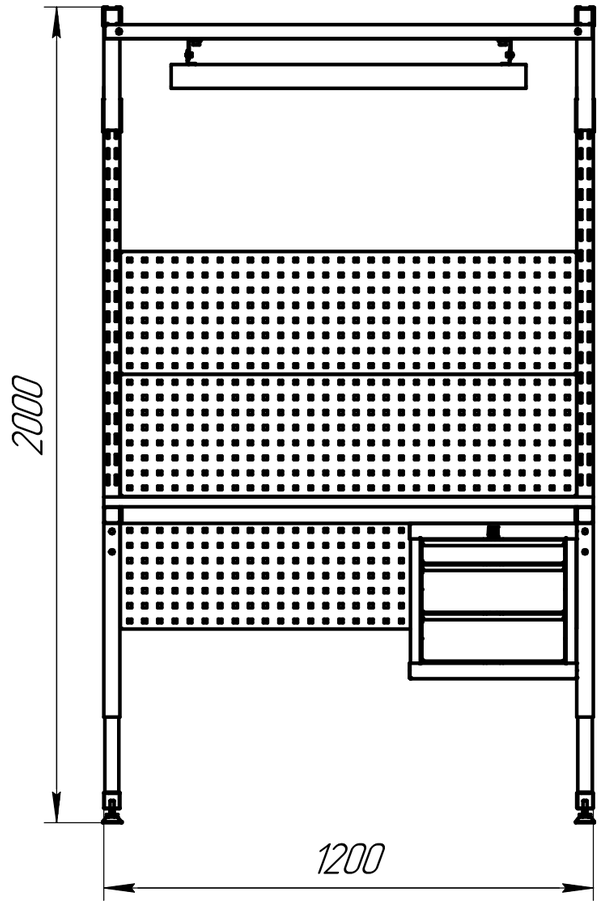

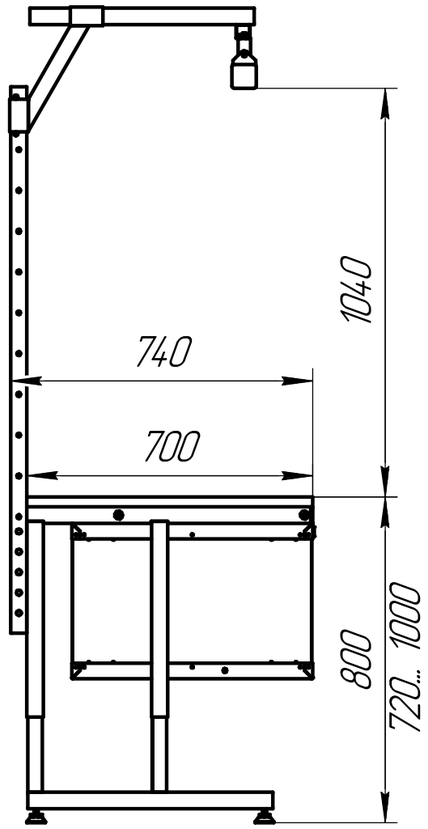

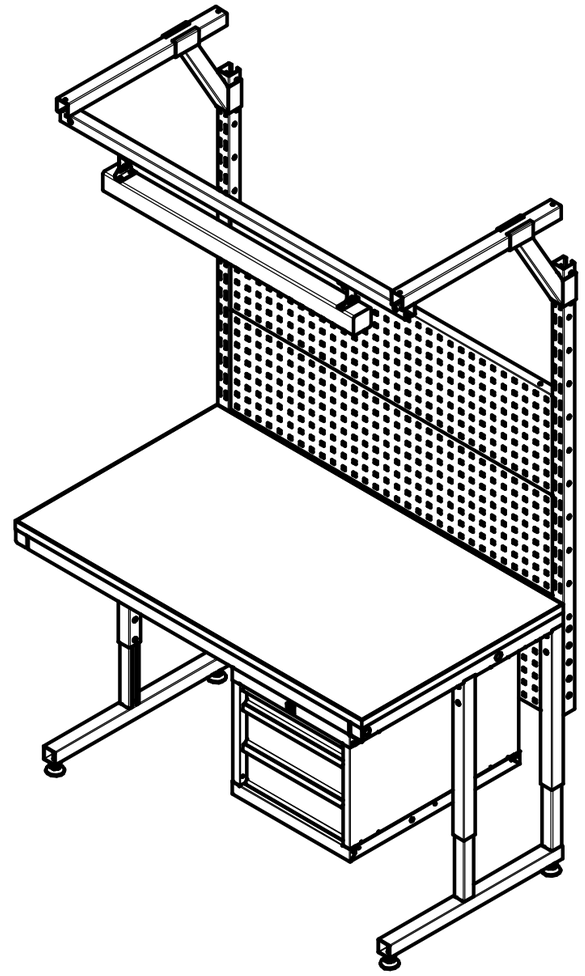

Технические требования

1. Габариты (ШхГхВ), мм: 1200х740х2000
2. Масса, кг: 80.
3. Максимально допустимая нагрузка на столешницу 300 кг;
Нагрузка на ящик тумбы 30 кг.
4. Покрытие: краска порошковая
   - боковина верхняя, стяжки, кронштейны, профиль светильника, перфопанель, корпус тумбы – RAL 7035 (светло-серый цвет);
   - боковина нижняя, профиль (стойки), ящики – RAL 7016 (цвет серый антрацит)
5. Столешница: ЛДСП 22 мм.
6. Уровень поверхности стола: 720...1000 мм.
7. Регулировка с помощью винтов.

Изм.	Лист	№ докум.	Подп.	Дата
Разраб.				
Пров.				
Т.контр.				
Н.контр.				
Утв.				

1501.309

Рабочее место
СМ12.Т3.ЭЭС

Лит.	Масса	Масштаб
		1:10
Лист	Листов 1	

ООО "ЧЗ"Механика"

Копировал

Формат А3

Перв. примен.

Справ. №

Подп. и дата

Инв. № дубл.

Взам. инв. №

Подп. и дата

Инв. № подл.