1647.302

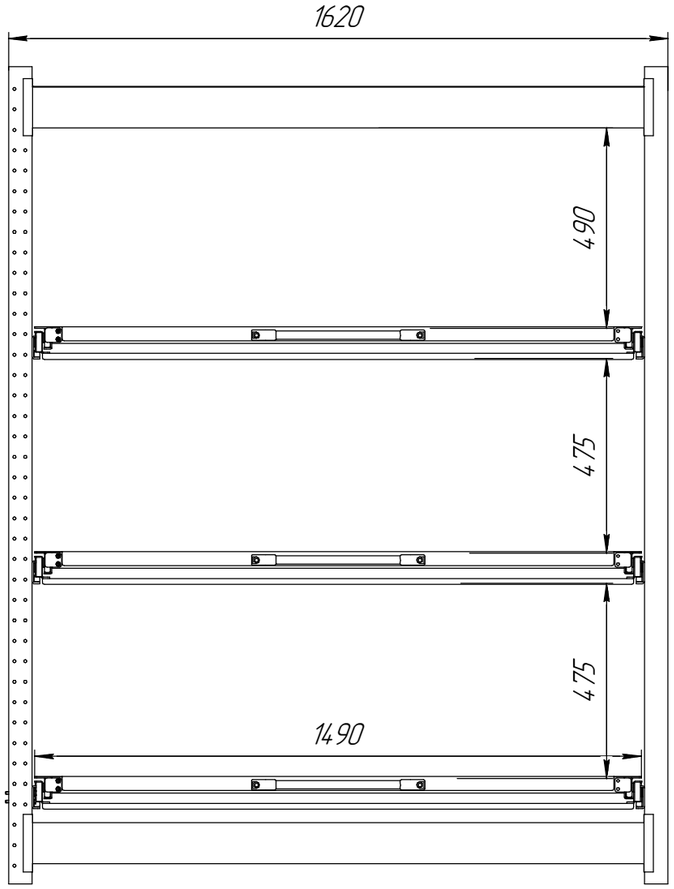

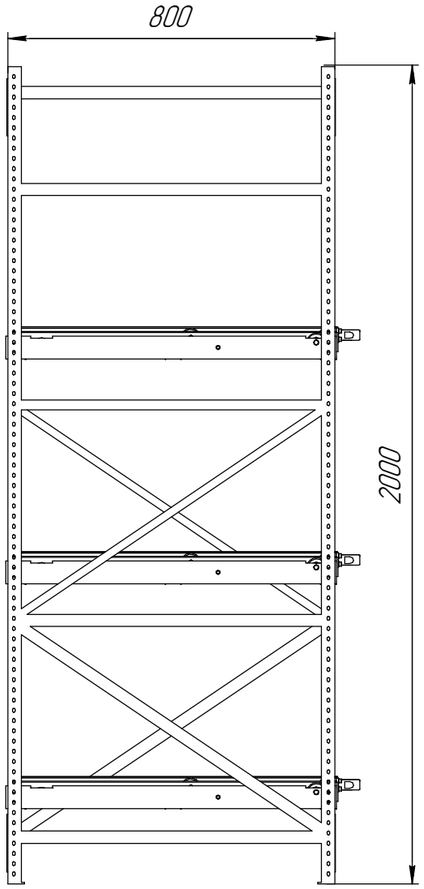

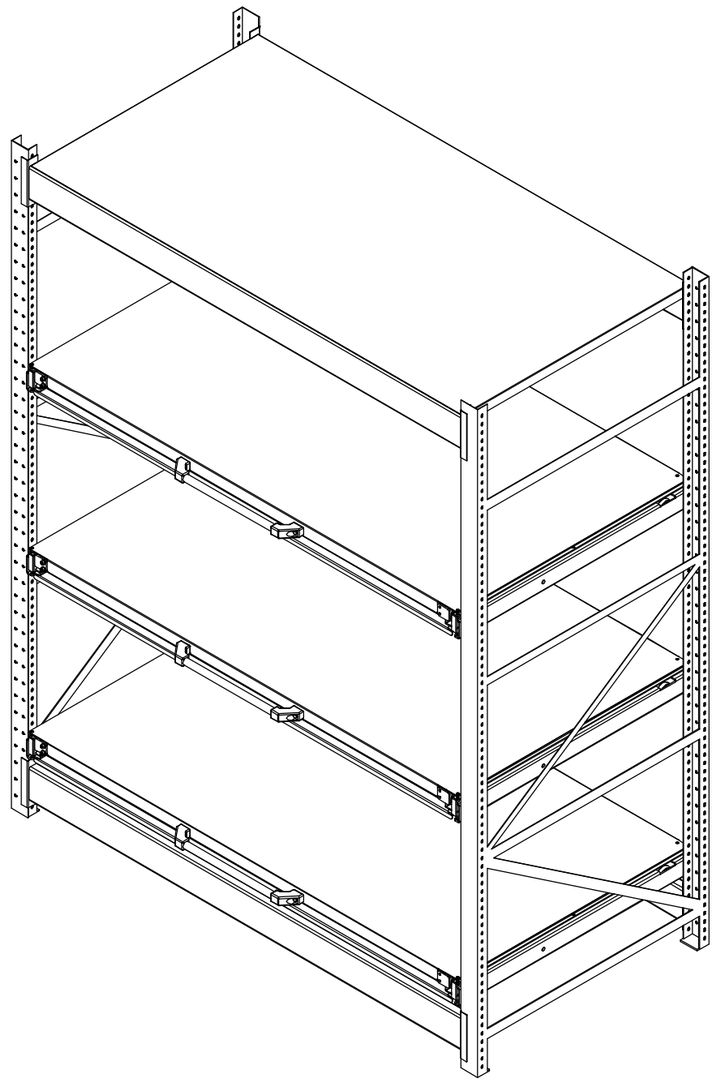

Технические характеристики:

1. Габариты (ШхГхВ): 1620х800х2000 мм.
2. Масса: 155 кг
3. Покрытие: краска порошковая
   – Поддон RAL5005
   – Стяжка RAL7035
4. Грузоподъемность крыши и поддона 200 кг
   Грузоподъёмность стеллажа: 4000 кг.
5. Регулировка поддонов 50 мм
6. Выдвижение поддонов 100 %

					1647.302			
Изм.	Лист	№ докум.	Подп.	Дата	Стеллаж с выдвижными поддонами 1490х800	Лит.	Масса	Масштаб
Разраб.								
Пров.						Лист	Листов 1	
Т.контр.								
Н.контр.					ООО "ЧЗ"Механика"			
Утв.								

Копировал Формат А3

Перв. примен.

Справ. №

Подп. и дата

Инв. № дубл.

Взам. инв. №

Подп. и дата

Инв. № подл.