1646.126

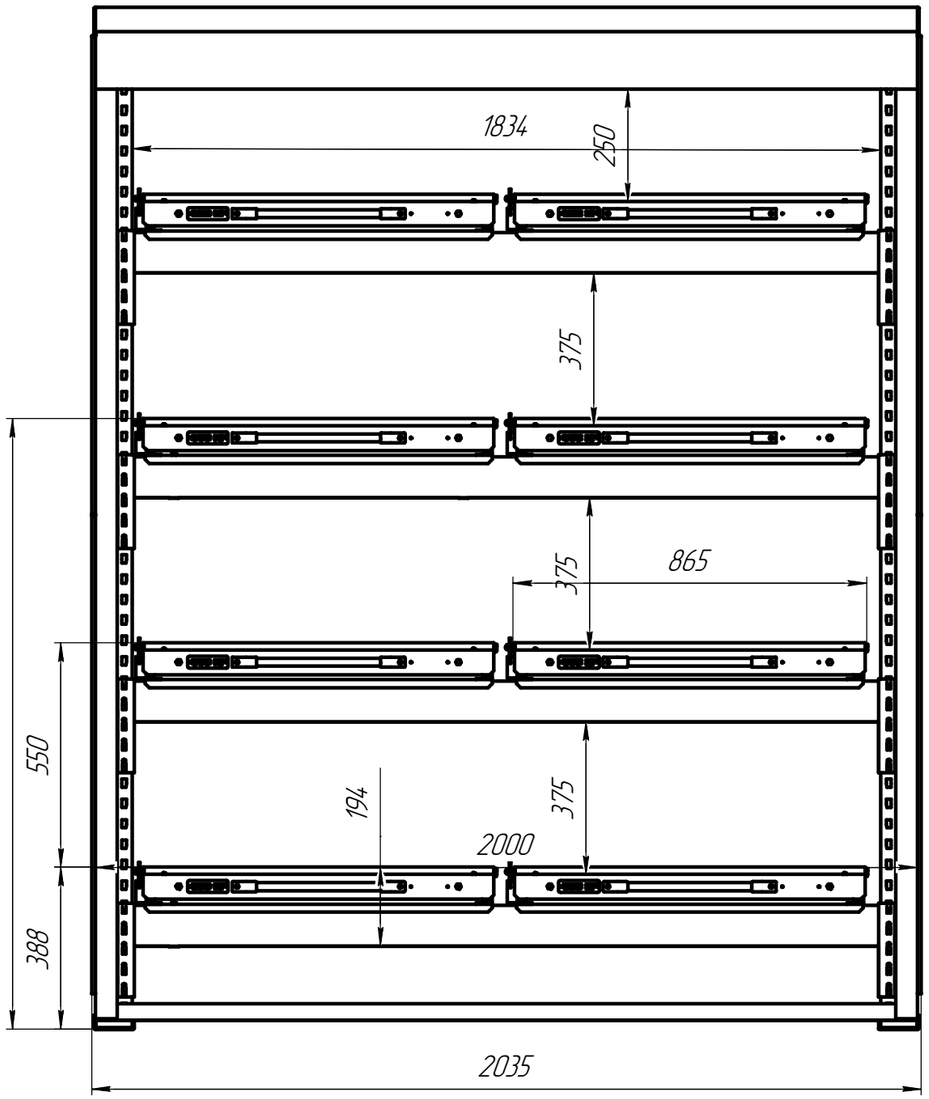

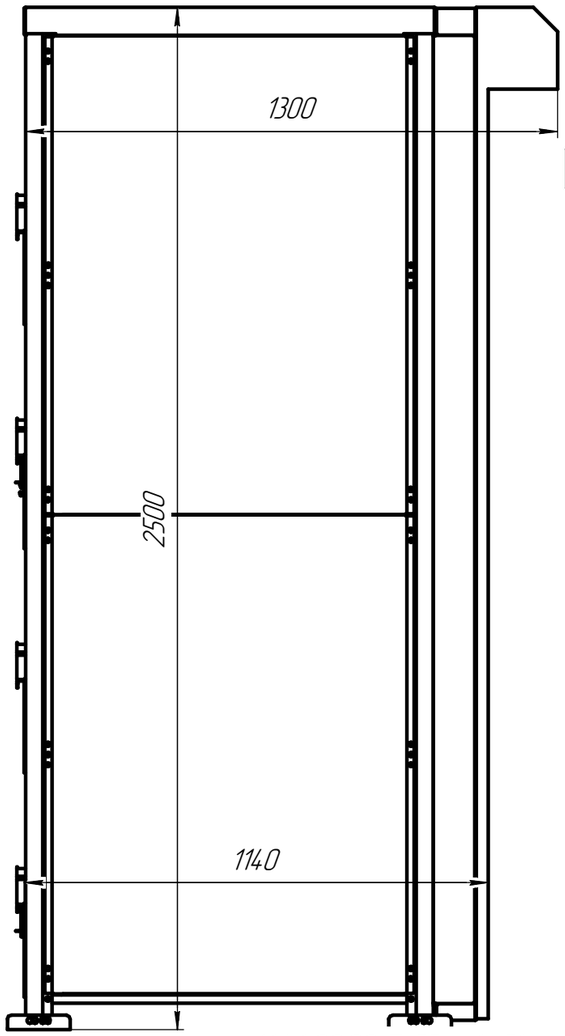

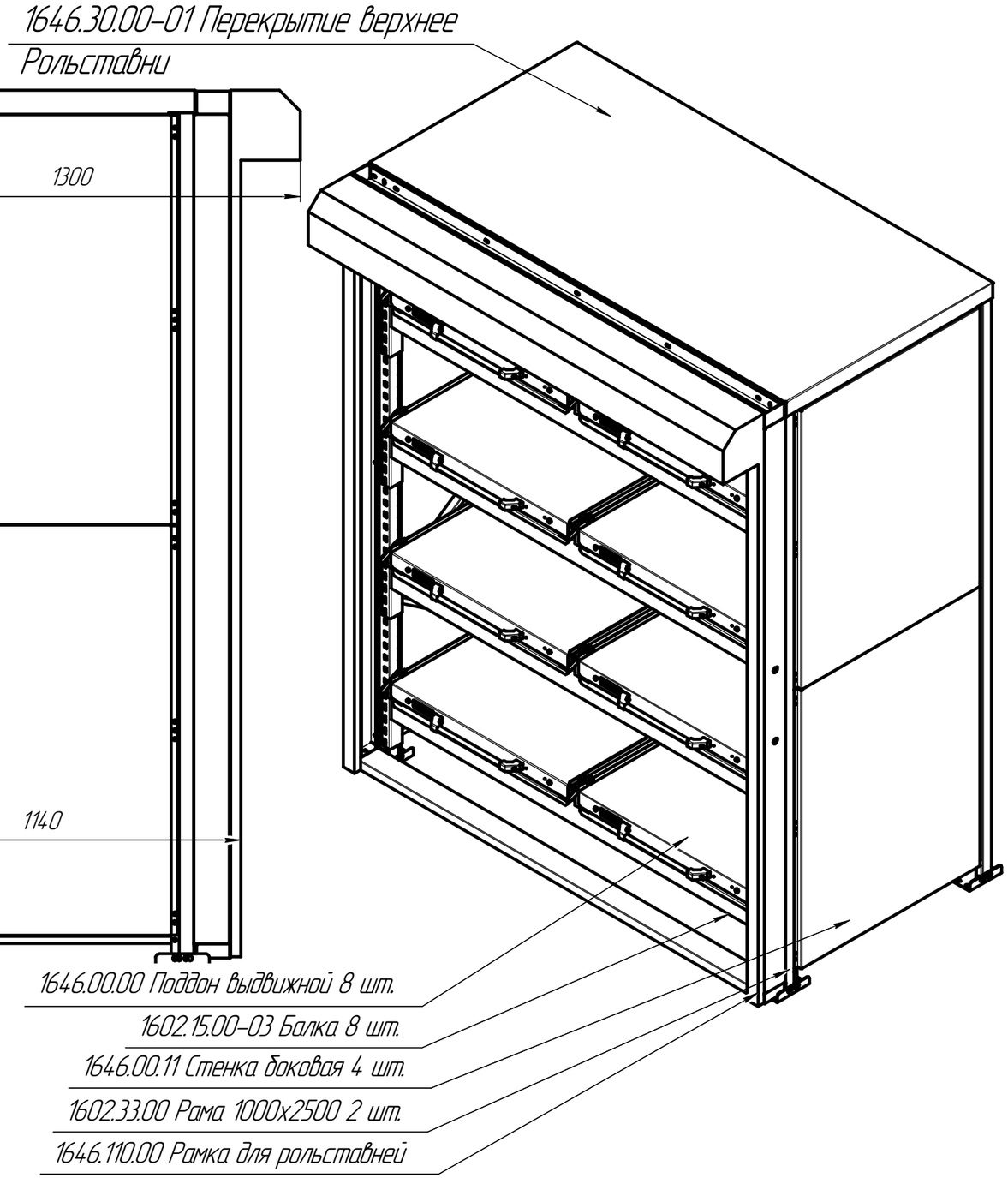

Технические характеристики:

Масса: 620 кг.
Размеры (ШхГхВ): 2035х1300х2500 мм.
Покрытие: краска порошковая
– выдвижные поддоны и балки – RAL 5005 цвет синий.
– стойки стеллажа, боковые стенки, крыша – RAL 7035 светло-серый.
Выдвижение поддонов 700 мм (70%).
Макс. допустимая распределенная нагрузка на поддон: 500 кг.
Фиксация в закрытом положении поддонов.
Анкерное крепление к полу
Рольставни металлические, с электроприводом, цвет белый
Стеллаж имеет металлические боковые стенки

Изм.	Лист	№ докум.	Подп.	Дата
Разраб.				
Пров.				
Т.контр.				
Н.контр.				
Утв.				

1646.126

Стеллаж с выкатными платформами с рольставнями

Лит.	Масса	Масштаб
Лист	Листов 1	

ООО "ЧЗ"Механика"

Перв. примен. | Справ. № | Подп. и дата | Инв. № дубл. | Взам. инв. № | Подп. и дата | Инв. № подл.

Копировал | Формат А3