1205.189

Двери условно не показаны

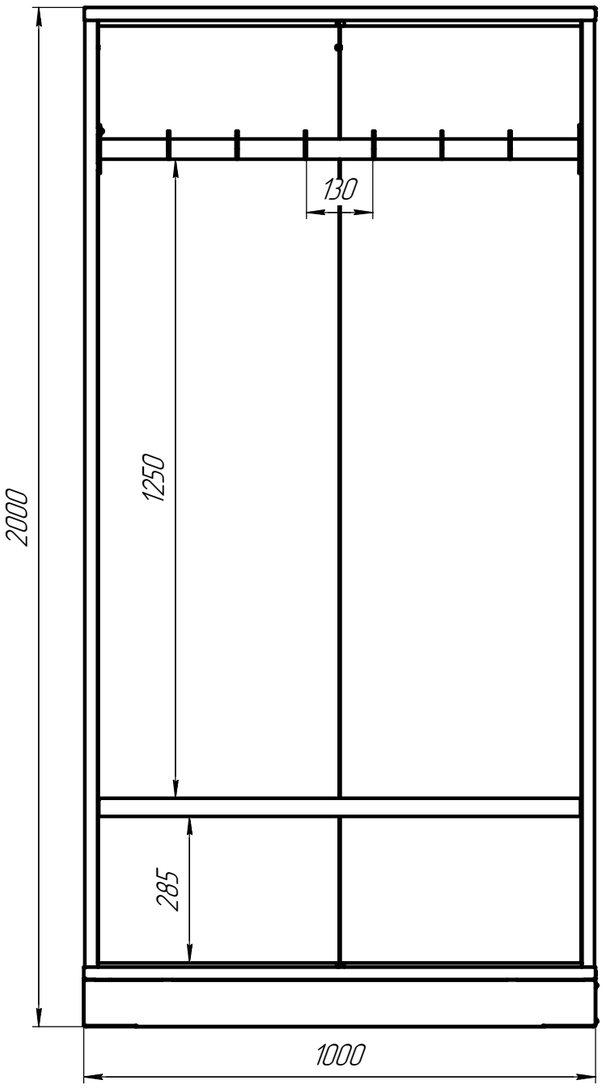

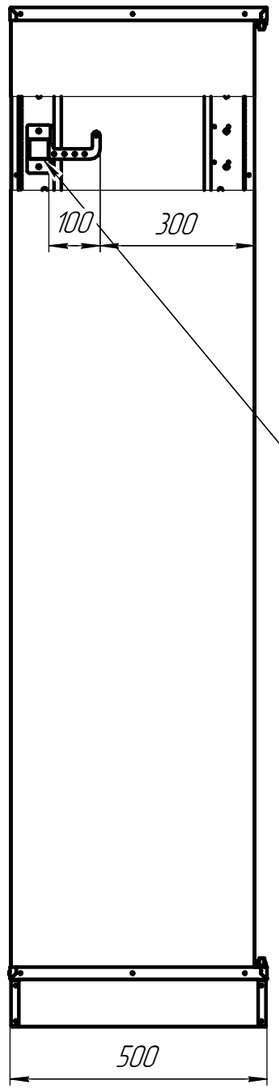

1205П.00.00 Шкаф

1205.570.00 Штанга с крючками

Двери условно не показаны

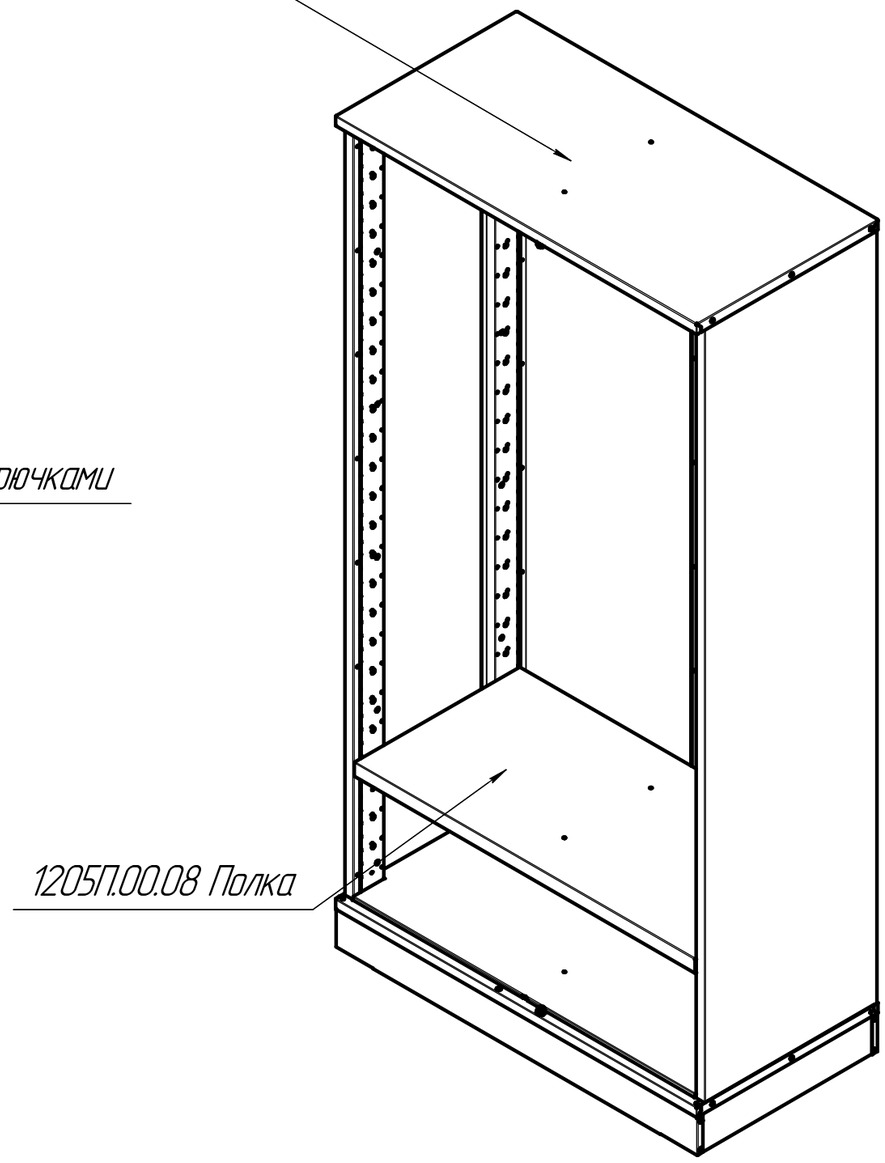

Технические требования:

1. Габариты (ШхГхВ), мм: 1000х500х2000.
2. Масса: 86 кг.
3. Нагрузка на штангу с крючками 100 кг.
   Грузоподъёмность распределенная на полку до 100 кг.
4. Покрытие: краска порошковая
   – двери RAL 5005 (синий цвет)
   – каркас, полка, штанга с крючками RAL 7035 (светло-серый цвет).
5. Двери имеют центральный ригельный замок с тремя точками запирания.

Изм.	Лист	№ докум.	Подп.	Дата
Разраб.				
Пров.				
Т.контр.				
Н.контр.				
Утв.				

1205.189

Шкаф

Лит.	Масса	Масштаб
		1:12
Лист	Листов 1	

ООО "ЧЗ"Механика"

Копировал

Формат А3

Перв. примен.

Справ. №

Подп. и дата

Инв. № дубл.

Взам. инв. №

Подп. и дата

Инв. № подл.