1205-01.006

Двери условно не показаны

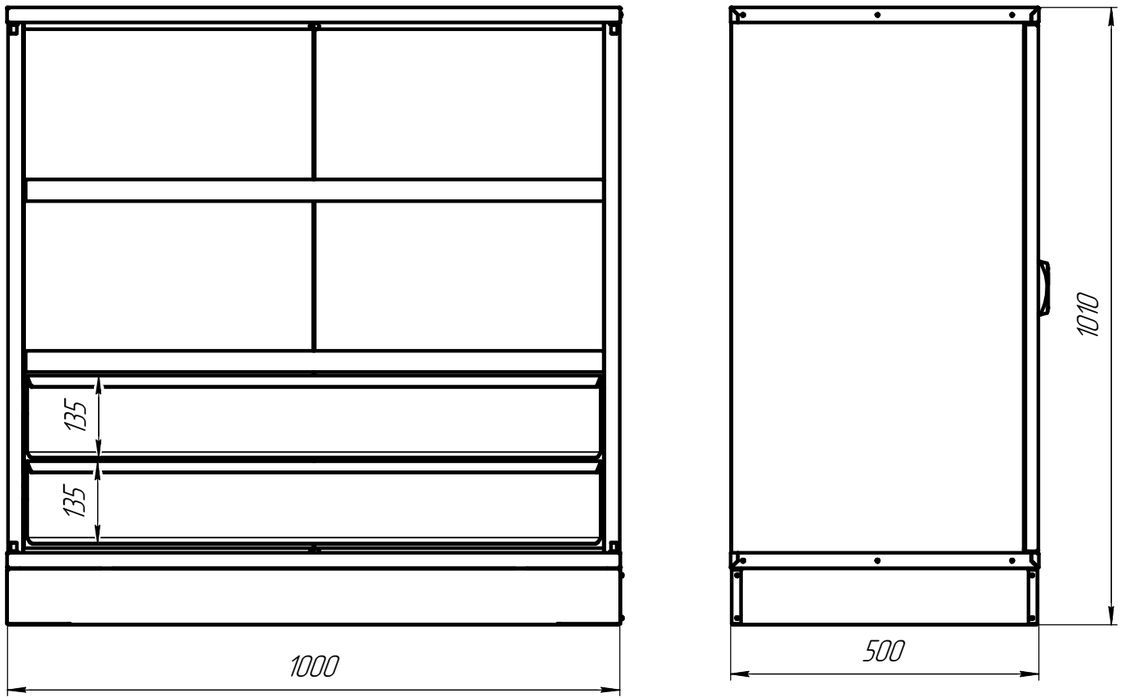

Двери условно не показаны

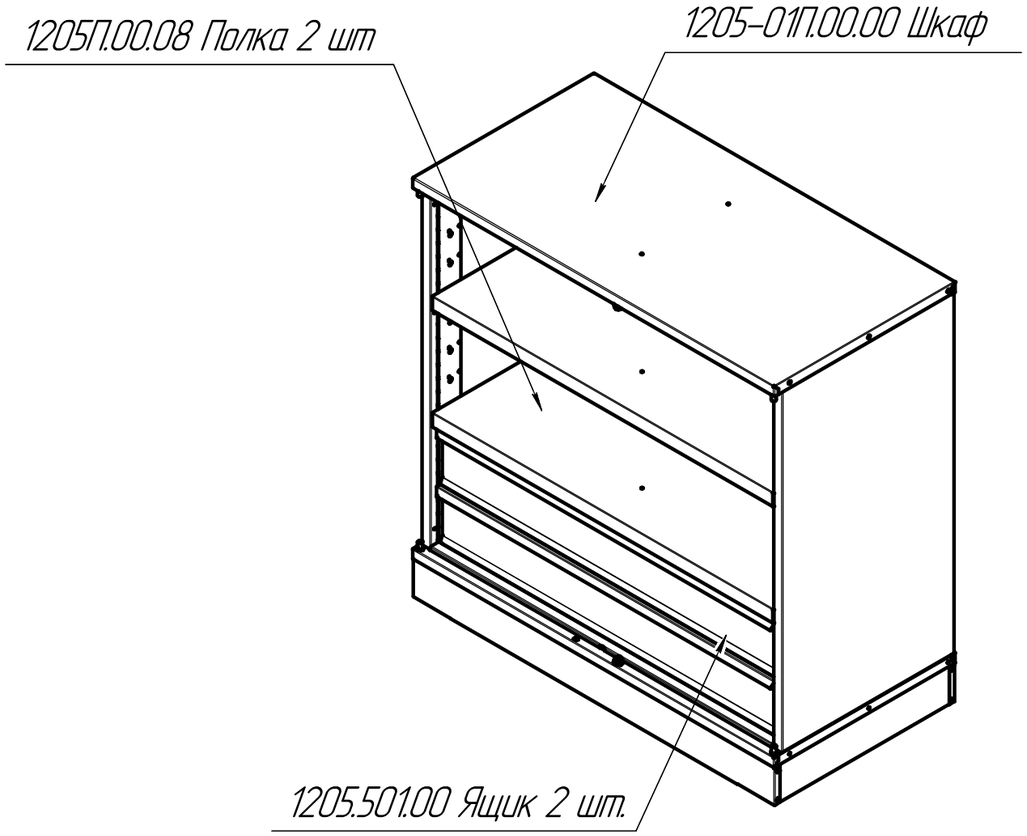

1) Габариты (ШхГхВ): 1000х500х1010 мм.
2) Масса: 71 кг.
3) Нагрузка на ящик до 50 кг.
   Нагрузка на полку до 100 кг.
   Нагрузка общая до 1000 кг.
4) Покрытие: краска порошковая
   – каркас, полка RAL 7035 (светло-серый цвет);
   – двери, ящики RAL5005 (синий цвет).

Изм.	Лист	№ докум.	Подп.	Дата
Разраб.				
Пров.				
Т.контр.				
Н.контр.				
Утв.				

1205-01.006

Шкаф 1000

Лит.	Масса	Масштаб
		1:10
Лист	Листов 1	

ООО "ЧЗ"Механика"

Копировал

Формат А3

Перв. примен.

Справ. №

Подп. и дата

Инв. № дубл.

Взам. инв. №

Подп. и дата

Инв. № подл.