1218.005

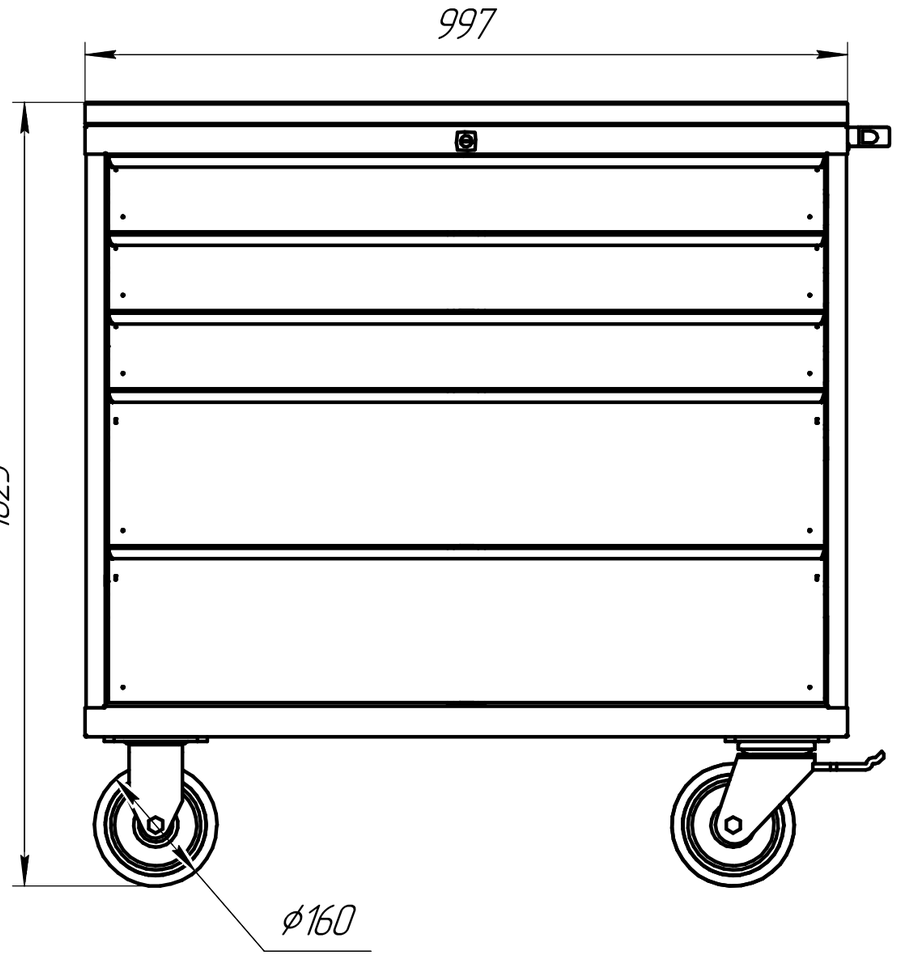

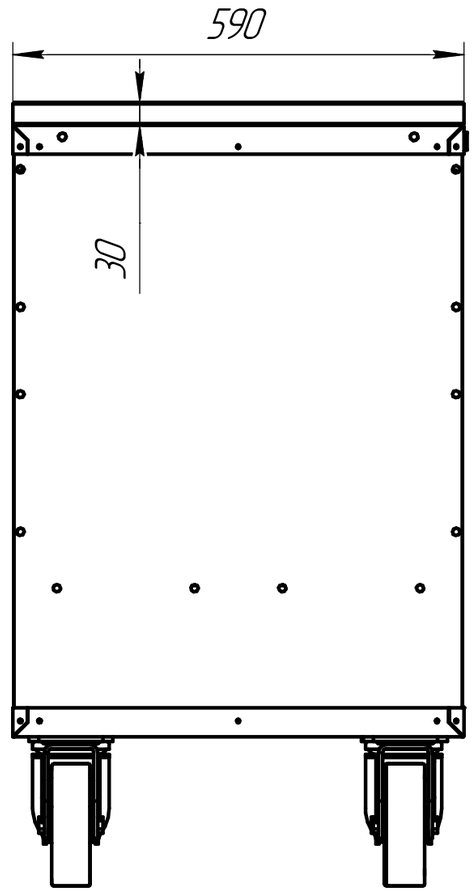

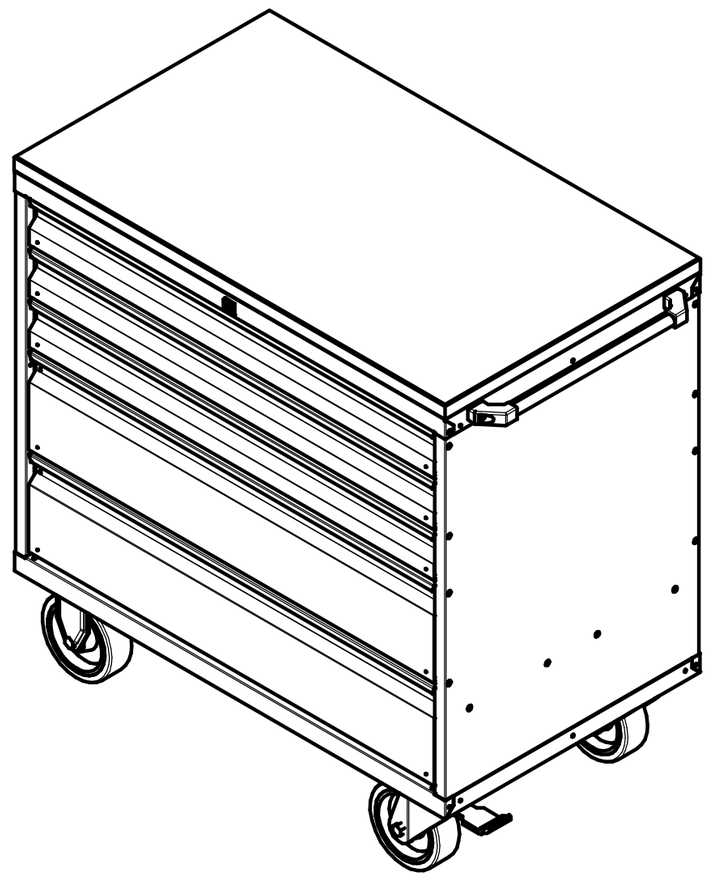

Технические характеристики:
1. Габариты (ШхГхВ), мм : 1000х590х1025
2. Масса 98 кг.
3. Покрытие: краска порошковая
 – ящики RAL5005 (синий цвет);
 – корпус RAL 7035 (светло-серый цвет).
4. Грузоподъемность ящиков до 30-50 кг.
5. Грузоподъемность крышки до 200 кг.
6. Пять ящиков (3 ящика высотой 100, 2 ящика высотой 200 мм).
7. Ящики имеют общую систему запирания.

Изм.	Лист	№ докум.	Подп.	Дата	1218.005			
Разраб.					Тумба инструментальная	Лит.	Масса	Масштаб
Пров.								1:8
Т.контр.						Лист	Листов 1	
Н.контр.						ООО "ЧЗ"Механика"		
Утв.								

Копировал конечно Формат А3

Перв. примен.
Справ. №
Подп. и дата
Инв. № дубл.
Взам. инв. №
Подп. и дата
Инв. № подл.