1520.00.00

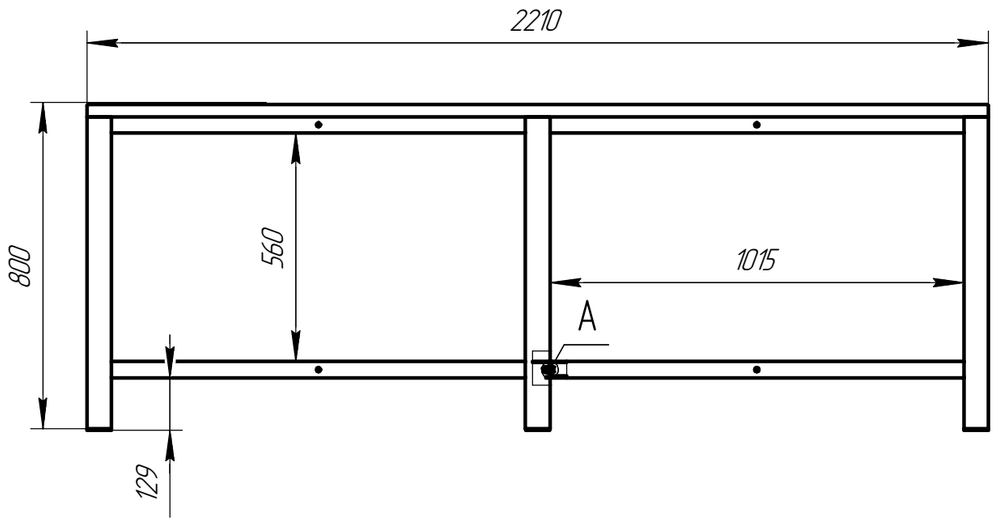

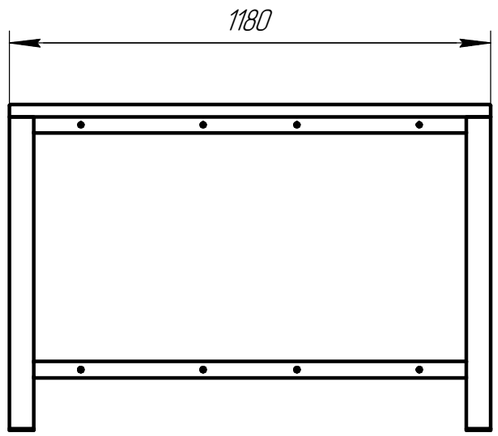

Технические характеристики:
1. Габариты (ШхГхВ), мм: 2210х1180х800
2. Масса стола, кг: 175
3. Столешница: фанера 30 мм покрыта УФ лаком
4. Нагрузка на стол, кг: 5000
5. Нагрузка на нижнюю полку, кг: 500
6. Покрытие каркаса: краска порошковая RAL 7035

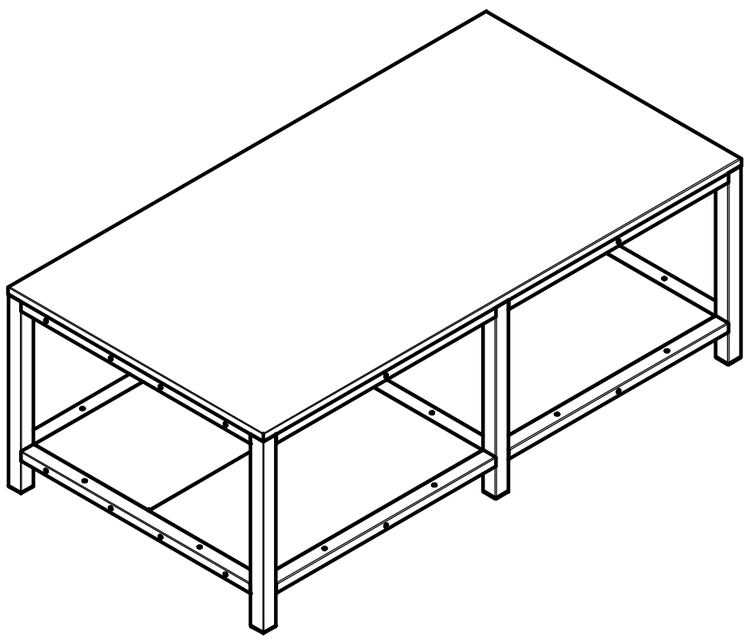

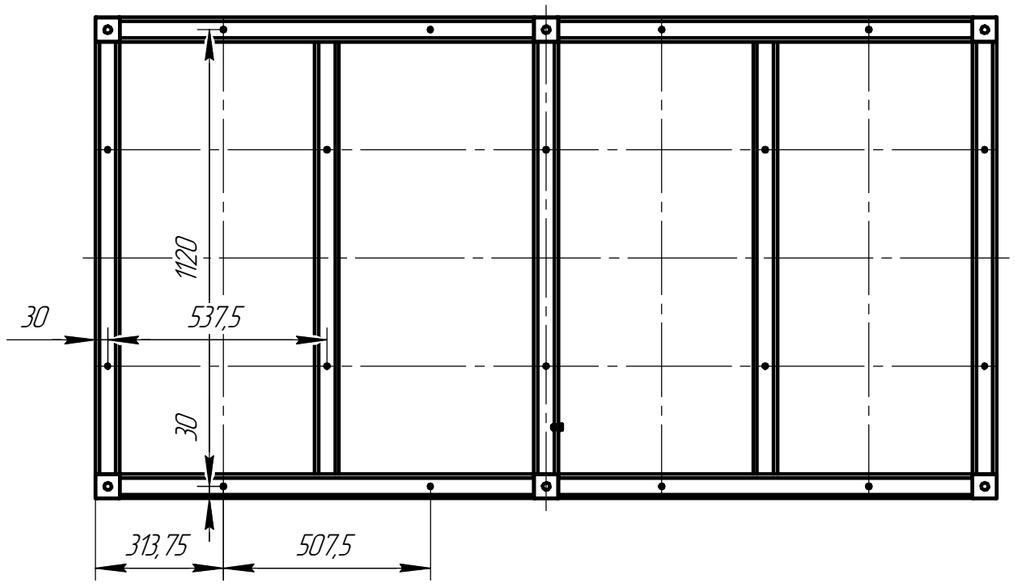

					1520.00.00	
Изм.	Лист	№ докум.	Подп.	Дата	Рабочий стол	Лит. / Масса 174,84 / Масштаб 1:1
Разраб.						Лист 1 / Листов 2
Пров.						
Т.контр.						
Н.контр.						ООО "ЧЗ "Механика"
Утв.						

Копировал

Формат А3

Перв. примен.

Справ. №

Подп. и дата

Инв. № дубл.

Взам. инв. №

Подп. и дата

Инв. № подл.