4504-15L.00.00 СБ

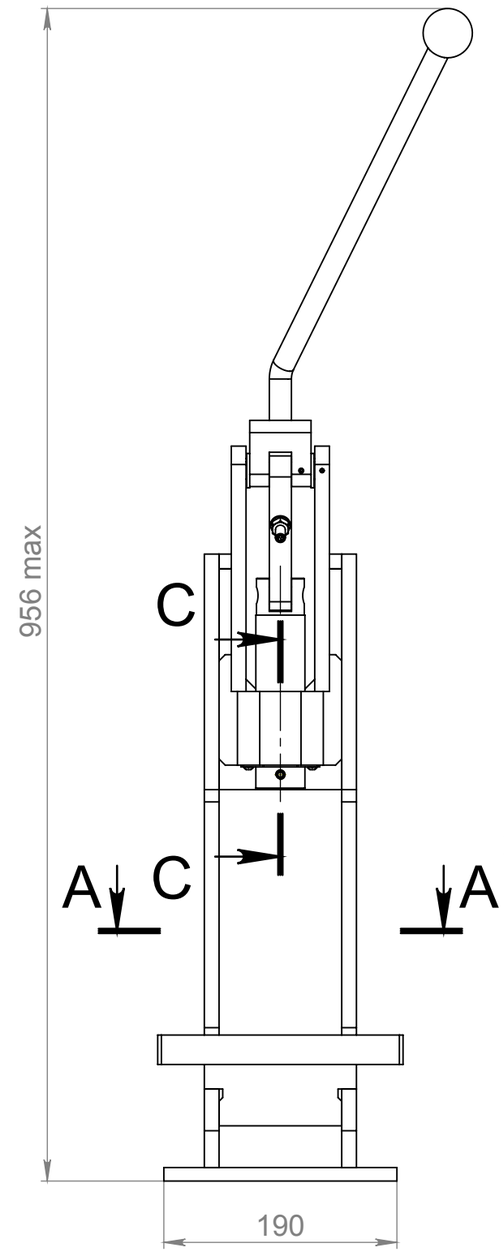

С-С (1 : 1)

А-А (1 : 4)

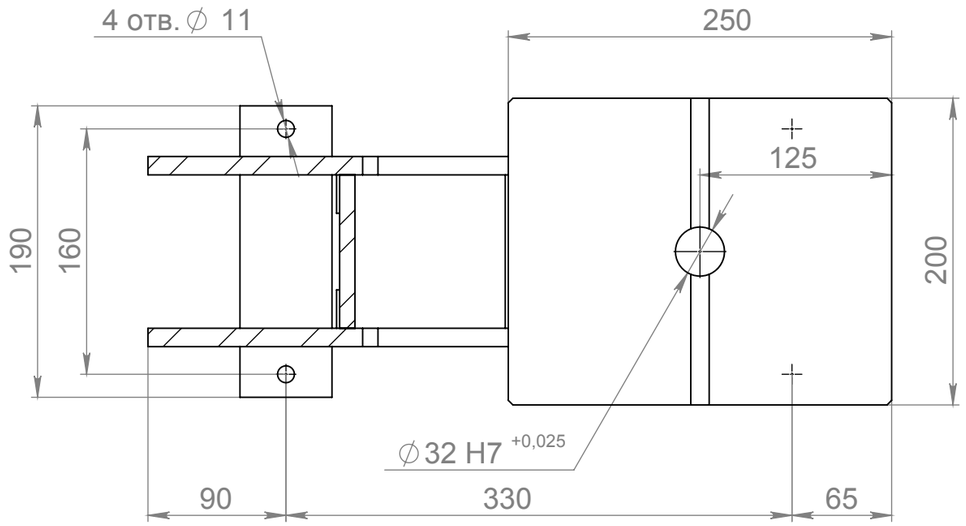

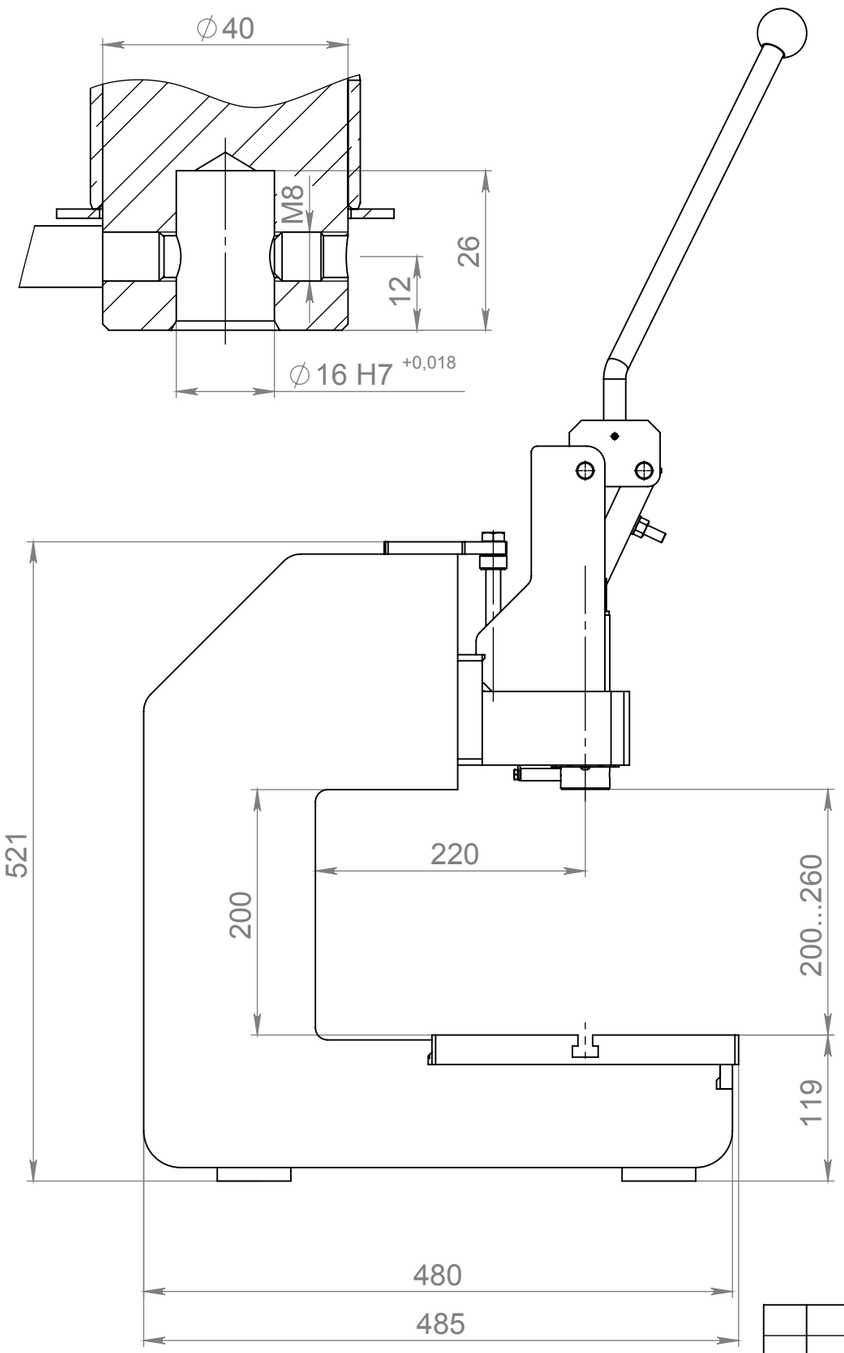

ПАРАМЕТРЫ	ЕД.ИЗМ.	ЗНАЧЕНИЕ
Усилие пресса	кН	15
Высота раскрытия	мм	200...260
Ход ползуна	мм	60
Отверстие в ползуне	мм	16H7
Отверстие в станине	мм	32H7
Масса	кг	55

1. Размеры для справок.

Изм.	Лист	№ докум.	Подп.	Дата
Разраб.		Пономарев		06.21
Пров.				
Т. контр.				
Н. контр.				
Утв.		Бевзенко		

4504-15L.00.00 СБ

Пресс ручной коленно-рычажный

Сборочный чертеж

Лит.	Масса	Масштаб
	52.7	1:5

Лист 1 | Листов 2

ООО "Чайковский завод "Механика"

Перв. примен. | Справ. № | Подп. и дата | Инв. № дубл. | Взам. инв. № | Подп. и дата | Инв. № подл.

Копировал | Формат А3

4504-15L.00.00 СБ

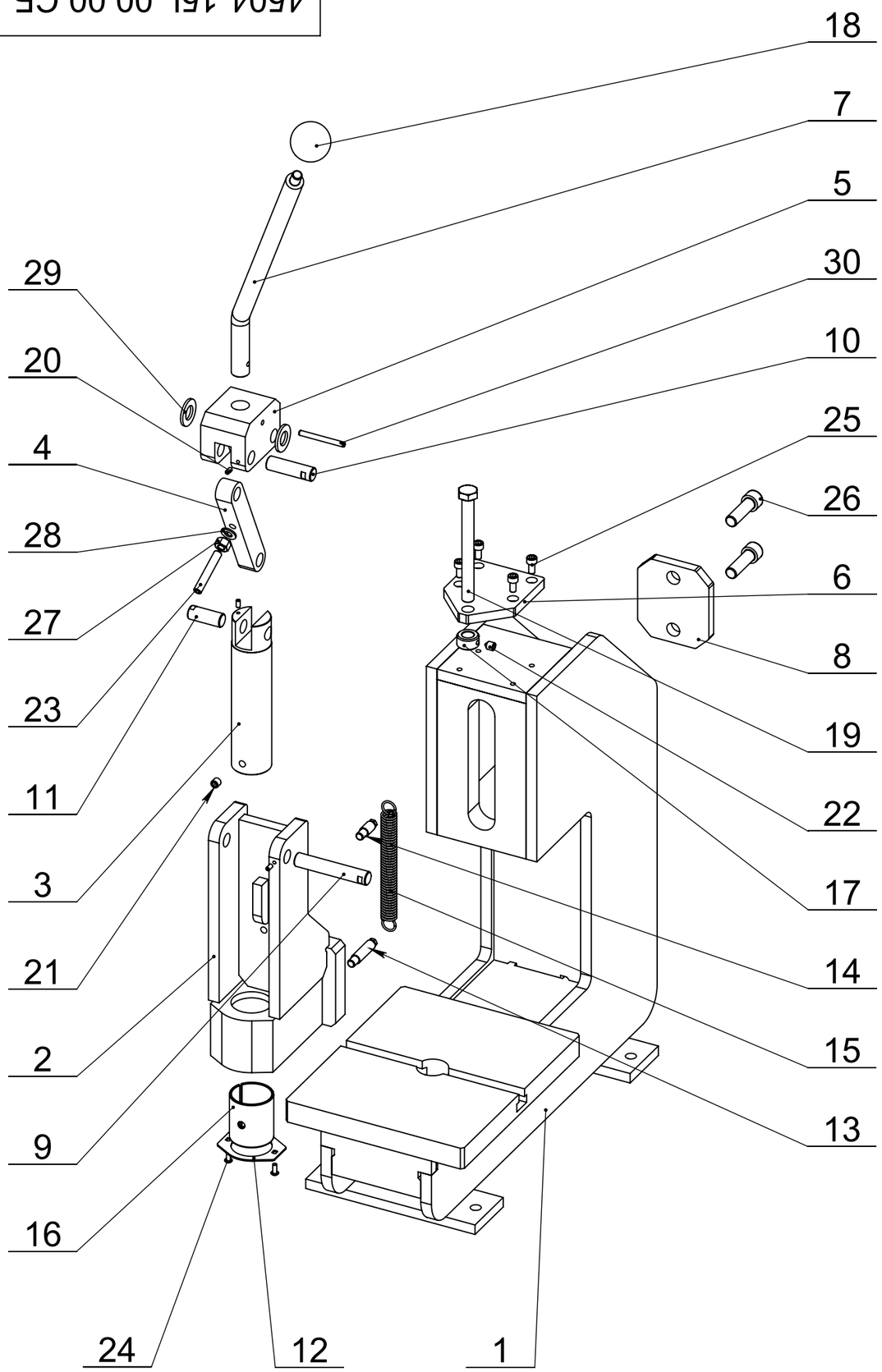

ПОЗ.	ОБОЗНАЧЕНИЕ	ОПИСАНИЕ	К-ВО
1	4504-15L.01.00 Станина	Ст3 RAL9005 муар	1
2	4504-15L.02.00 Держатель ползуна	Ст3 RAL3020 муар	1
3	4504-15L.00.04 Ползун	40Х d=42мм Хим.Окс.	1
4	4504-15L.00.05 Звено ползуна	40Х s=18мм Хим.Окс.	1
5	4504-15L.00.06 Звено рычага	40Х s=50мм Хим.Окс.	1
6	4504-15L.00.07 Пластина регулировочная	Ст3сп s=10мм Хим.Окс.	1
7	4504-15L.00.08 Рычаг	40Х d=18мм RAL9005 муар	1
8	4504-15L.00.09 Пластина фиксирующая	Ст3сп s=10мм Хим.Окс	1
9	4504-15L.00.11 Ось	40Х d=16мм Ц9хр	1
10	4504-15L.00.12 Ось	40Х d=16мм Ц9хр	1
11	4504-15L.00.13 Ось	40Х d=16мм Ц9хр	1
12	4504-15L.00.19 Пластина втулки скольжения	Ст3пс s=1,5мм RAL9005 муар	1
13	4504-15L.00.21 Шпилька пружины	Ст3 круг 10 Хим.Окс.	1
14	4504-15L.00.22 Шпилька пружины	Ст3 круг 10 Хим.Окс.	1
15	4504-15L.00.23 Пружина	65Г d=1,8мм	1
16	Втулка скольжения KU4050SF2 ISB		1
17	Кольцо установочное d12 Zn DIN 705 A		1
18	Ручка шар D40 M10 DIN 319		1
19	Болт M12x120 Zn DIN 933	полная резьба	1
20	Винт установочный M4x8 Zn DIN 913		3
21	Винт установочный M8x8 Zn DIN 913		1
22	Винт установочный M8x10 Zn DIN 914		1
23	Винт установочный M8x50 DIN 913		1
24	Винт M4x10 Zn DIN 7380		2
25	Винт M6x12 Zn DIN 912		4
26	Винт M12x50 Zn DIN 912		2
27	Гайка M8 Zn DIN 555		1
28	Шайба 8 Zn DIN 125		1
29	Шайба 14 Zn DIN 125		2
30	Штифт пружинный с прорезью 5x50 St DIN 1481		1

A

Подп. и дата | Инв. № дубл. | Взам. инв. № | Подп. и дата | Инв. № подп.

Изм.	Лист	№ докум.	Подп.	Дата	4504-15L.00.00 СБ	Лист 2