14.02.08.00-03

Ra 6,3 (√)

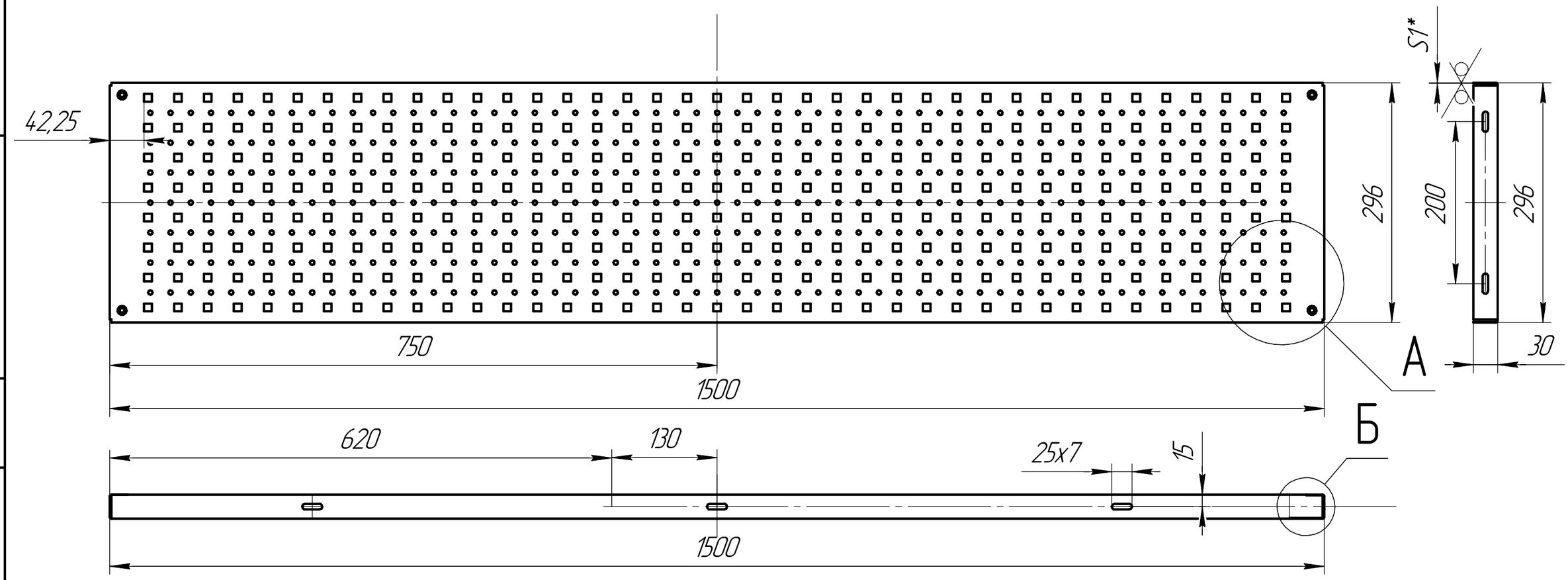

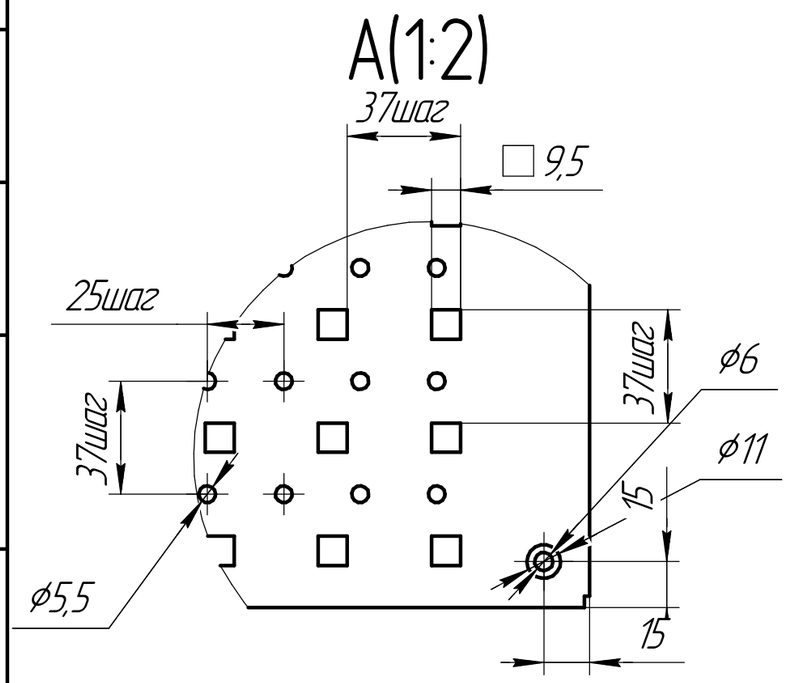

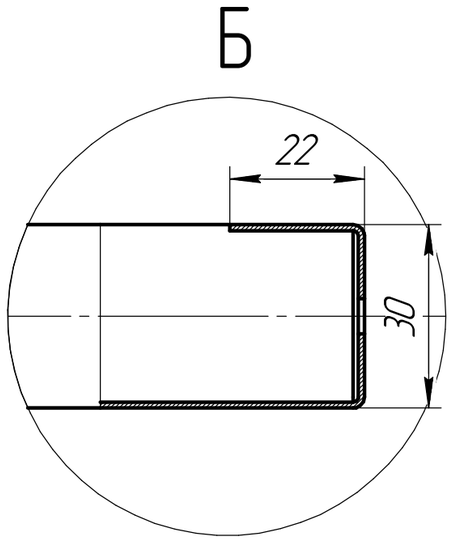

1 *Размеры для справки.

2 Неуказанные предельные отклонения размеров H14, h14, $\pm \frac{IT14}{2}$, форма и расположение поверхностей по ГОСТ 25069-81.

3 Покрытие: краска порошковая

Изм.	Лист	№ докум.	Подп.	Дата	14.02.08.00-03		
Разраб.					Перфопанель 1500x296	Лит.	Масса: 4,06 / Масштаб: 1:1
Пров.						Лист 1	Листов 2
Т.контр.							
Н.контр.					Лист 1,0 ГОСТ 19903-74 / Ст3пс ГОСТ 16523-97	ООО "ЧЗ"Механика"	
Утв.							

Перв. примен.

Справ. №

Подп. и дата

Инв. № дубл.

Взам. инв. №

Подп. и дата

Инв. № подл.

Копировал

Формат А3