1717.00.00

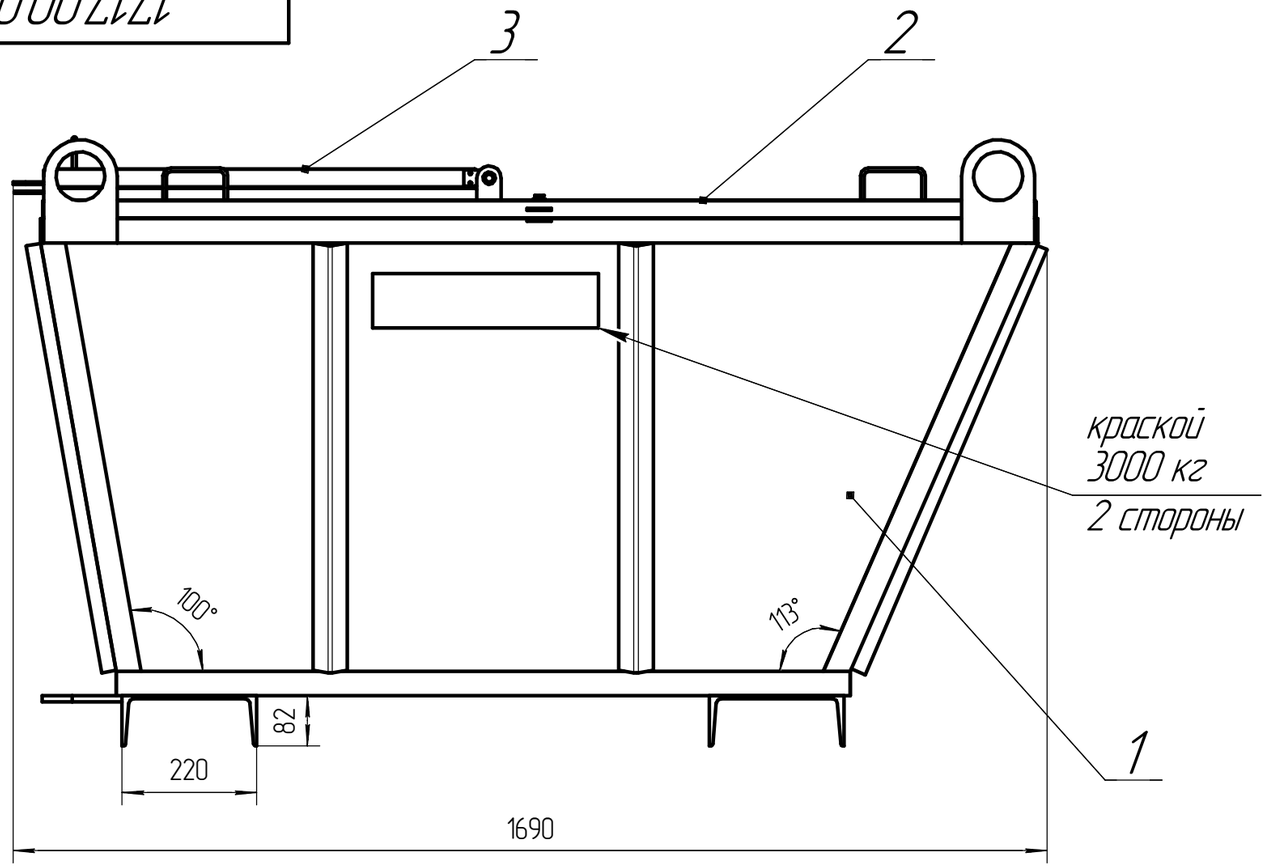

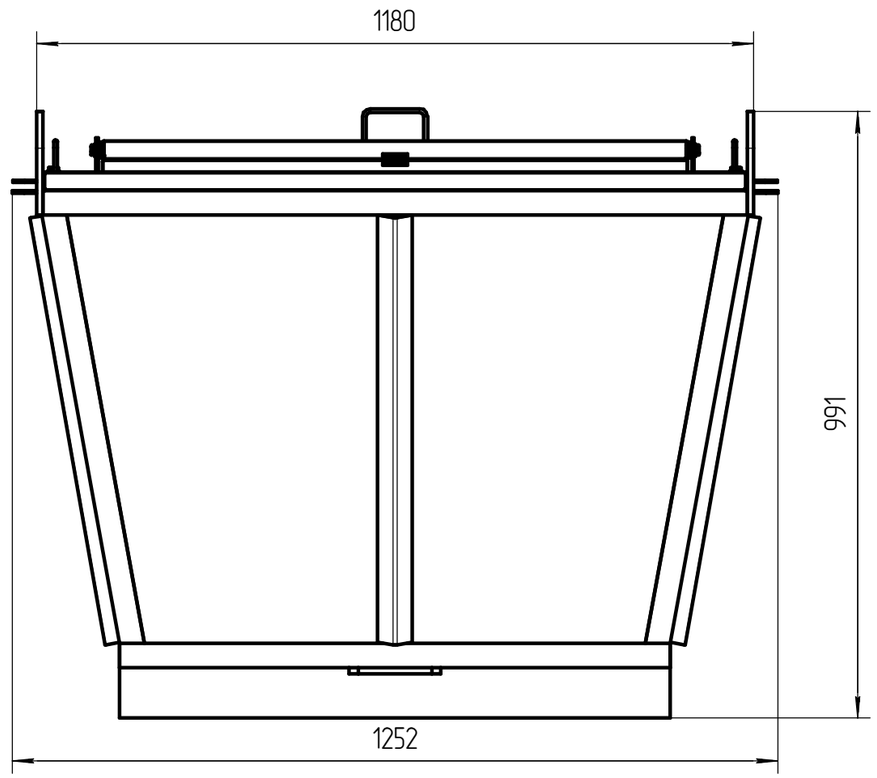

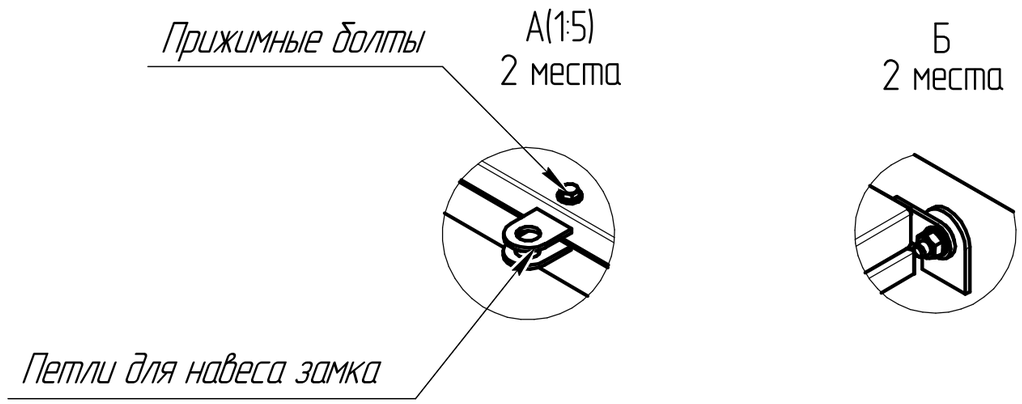

Технические характеристики:

Размеры (ШхГхВ): 1250х1650х985 мм.
Масса: 200 кг.
Каркас выполнен из уголка 40х40х4, швеллер 22 У, листовая сталь, толщиной s=2–10 мм
Объем 1000 л;
Грузоподъемность 3 000 кг
Комплектуется крышкой с дверцей.
Покрытие–грунтовка Rand 1К 202 серая; акриловая автоэмаль АКРИЛ АК–142 черная матовая.

Изм.	Лист	№ докум.	Подп.	Дата	1717.00.00		
Разраб.					Контейнер	Лит.	Масса: 200 / Масштаб: 1:10
Пров.						Лист 1	Листов 2
Т.контр.						ООО "ЧЗ"Механика"	
Н.контр.							
Утв.							

Перв. примен. | Справ. № | Подп. и дата | Инв. № дубл. | Взам. инв. № | Подп. и дата | Инв. № подл.

Копировал | Формат А3