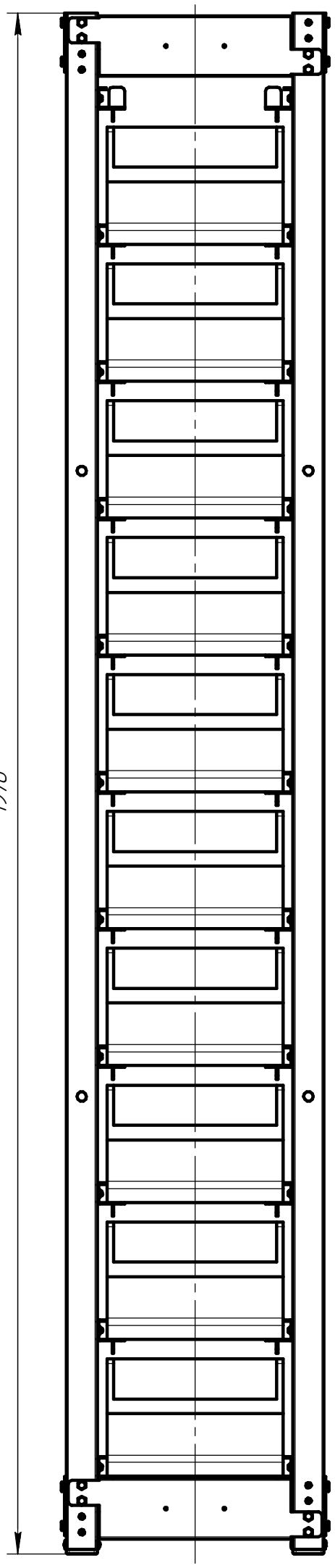

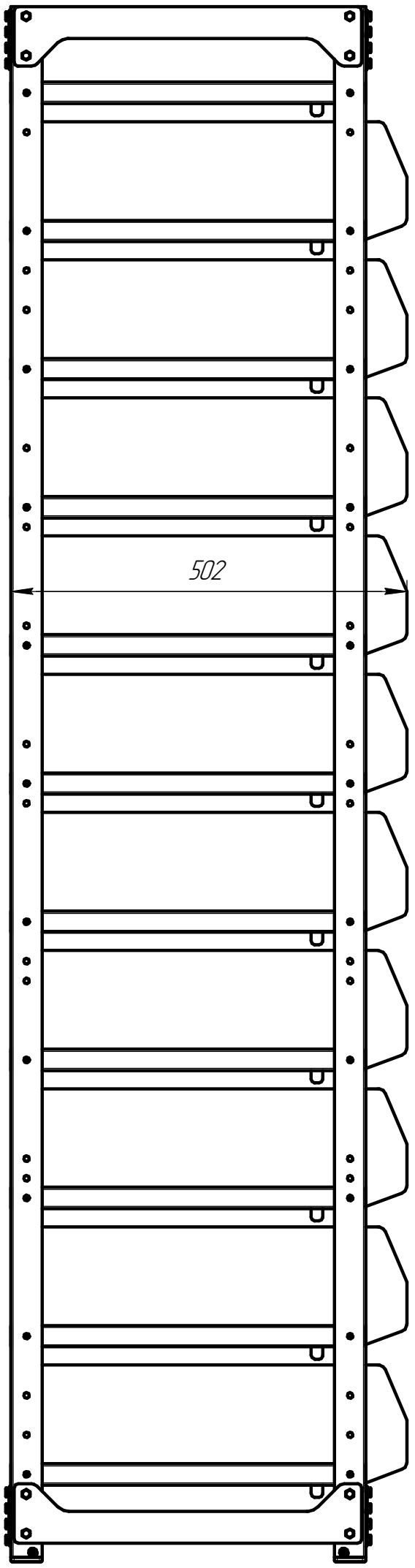

(1:10)

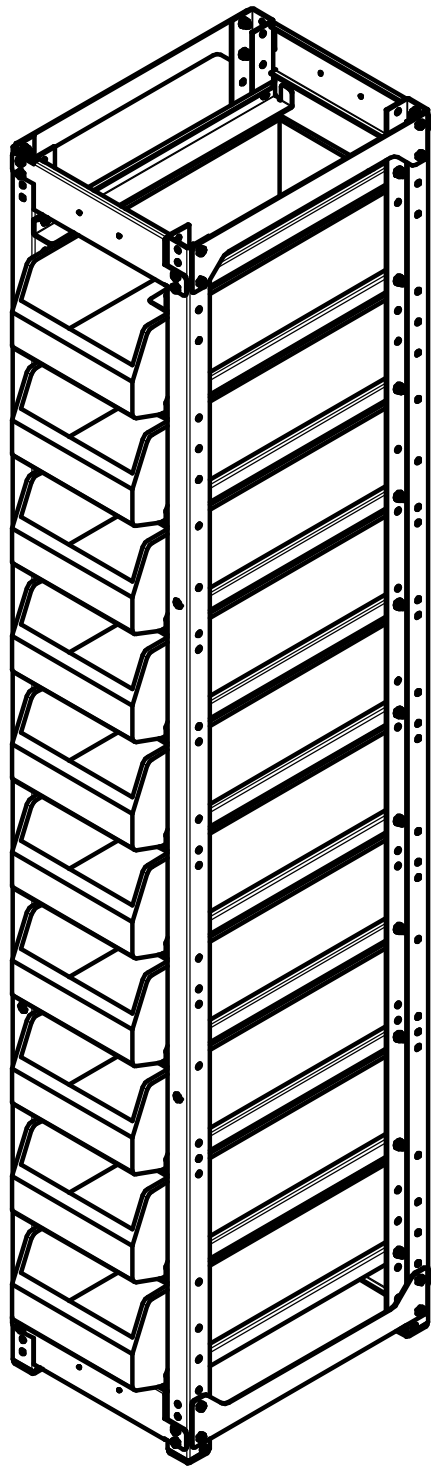

1607.01.00 СБ

Технические характеристики:

Размеры (Ш х Г х В): 335х505х1970
Масса: 37 кг
Материал: Ст3 ГОСТ 16523-97
Толщина: 2,0 мм
Покрытие: порошковая краска
RAL 7035 (светло-серый цвет)
Кол-во лотков: 10 шт.
Размер лотка (Ш х В х Г): 500х225х150
Масса лотка: 0,85 кг
Материал лотка: полипропилен (PP)
Внутренний объем: 14 л
Цвет лотков: темно-синий

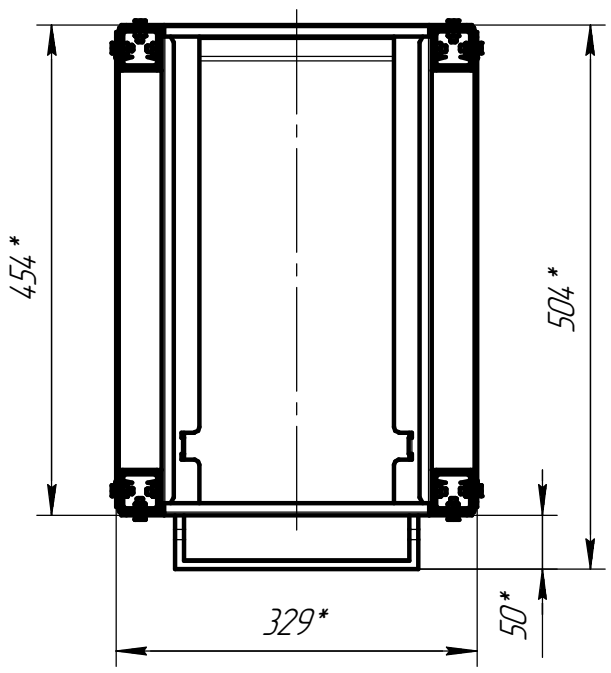

Изм.	Лист	№ докум.	Подп.	Дата
Разраб.				
Пров.				
Т.контр.				
Н.контр.				
Утв.				

1607.01.00 СБ

Секция стеллажа Сборочный чертеж

Лит.	Масса	Масштаб
	36,6	1:7

Лист | Листов 1

ООО "ЧЗ "Механика" КО 2013

Копировал

Формат А3

Перв. примен. 1607.01.00

Справ. №

Подп. и дата

Инв. № дубл.

Взам. инв. №

Подп. и дата

Инв. № подл.