14.03.1015

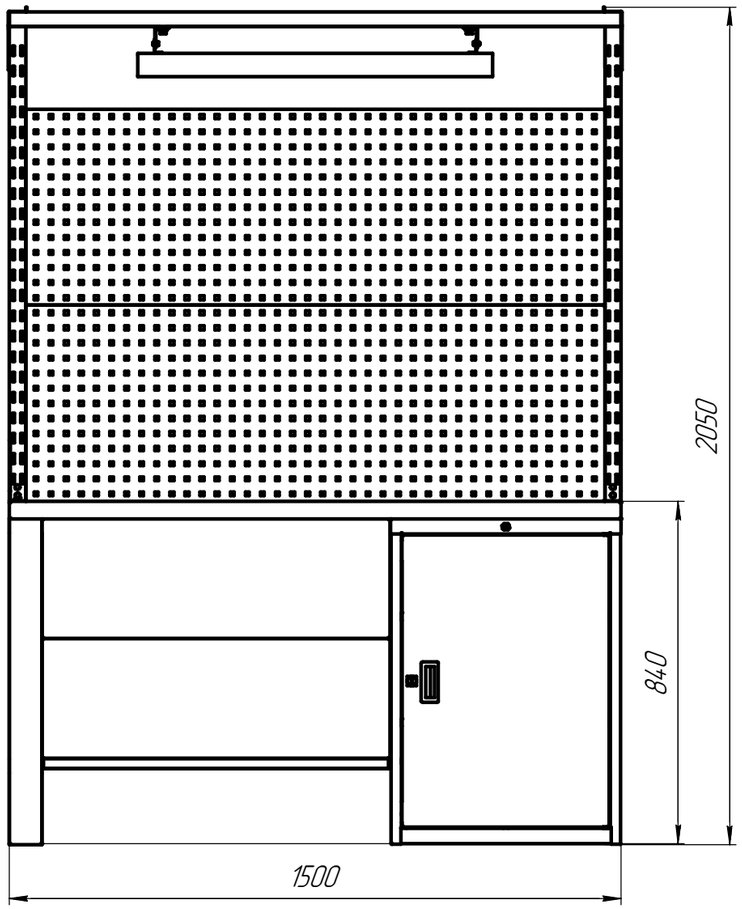

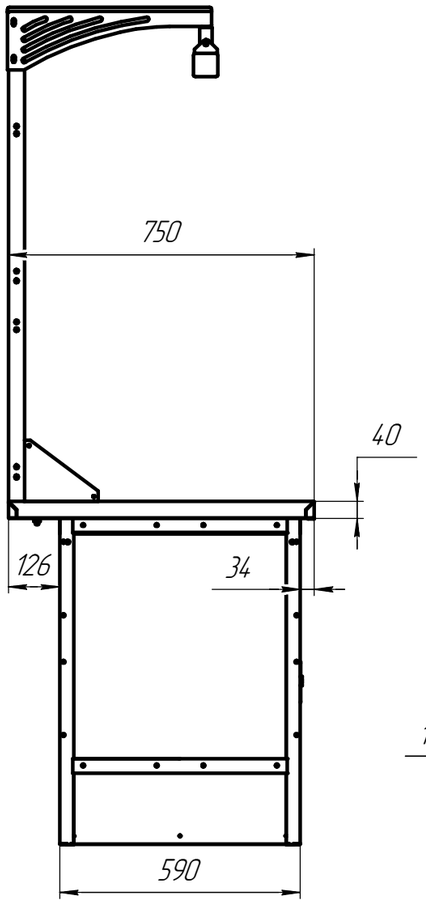

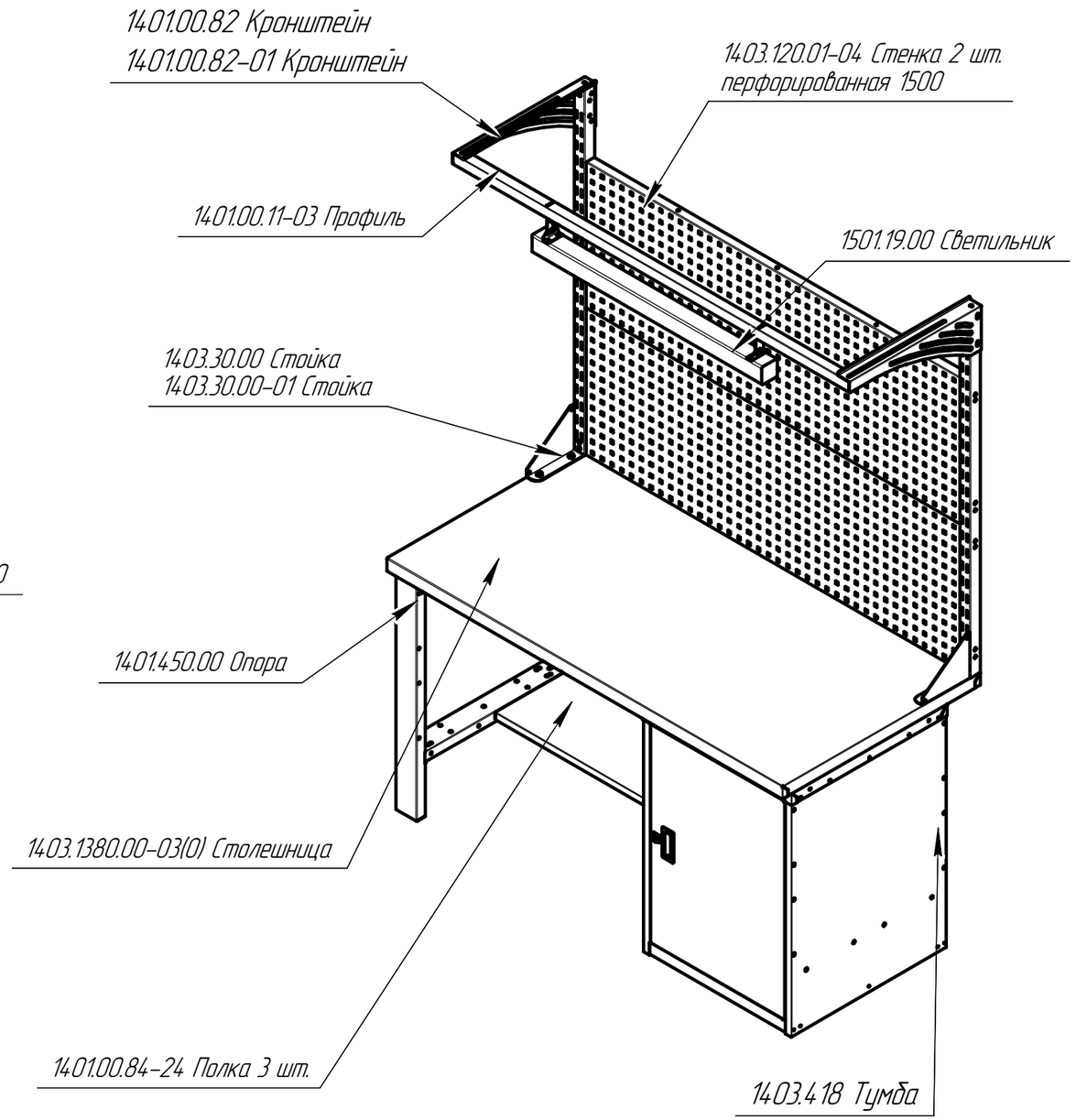

Технические характеристики:

1) Габариты (ШхГхВ), мм: 1500х750х2050
2) Покрытие: краска порошковая
   – Корпус тумбы, опора, полки, стенка перфорированная, стойки, профиль, кронштейны – RAL 7035 (светло-серый цвет);
   – Дверь тумбы – RAL5005 (синий цвет);
3) Столешница: кожух – оцинкованный лист толщиной 1,5 мм, фанера 40 мм; Тумба с двумя полками. Нагрузка на полку 50 кг.
4) Нагрузка на столешницу 2000 кг
5) Масса, кг: 122.

Изм.	Лист	№ докум.	Подп.	Дата
Разраб.				
Пров.				
Т.контр.				
Н.контр.				
Утв.				

14.03.1015

Верстак ВК.1500.Т2.23С

Лит.	Масса	Масштаб
		1:15
Лист	Листов 1	

ООО "ЧЗ"Механика"

Копировал

Формат А3

Перв. примен.

Справ. №

Подп. и дата

Инв. № дубл.

Взам. инв. №

Подп. и дата

Инв. № подл.