14.03.136

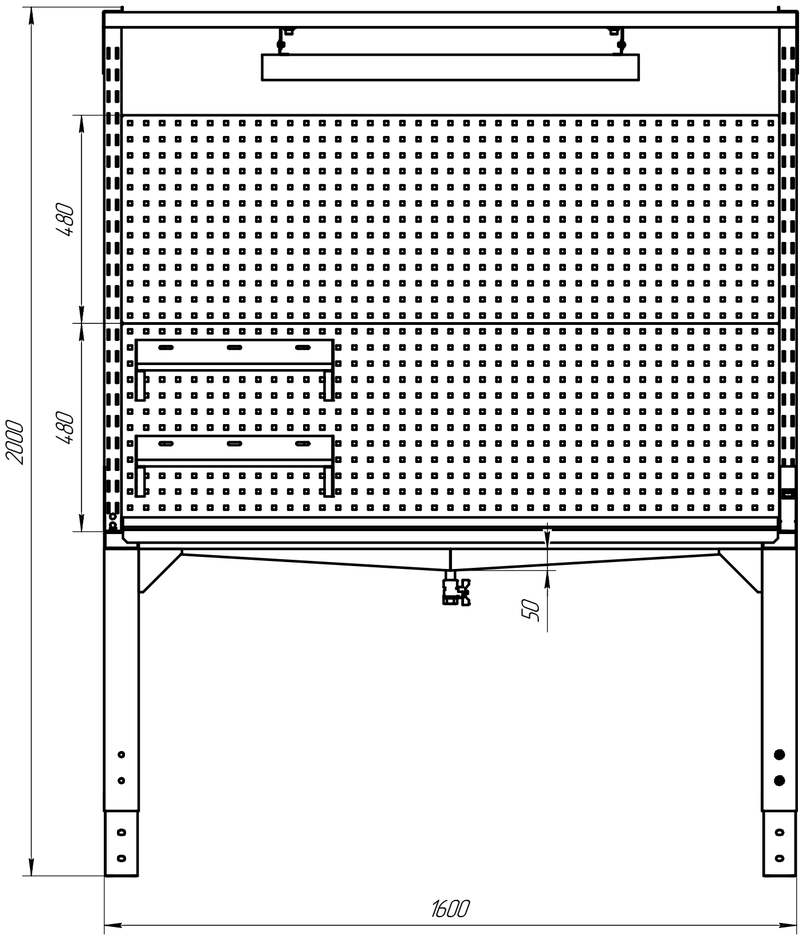

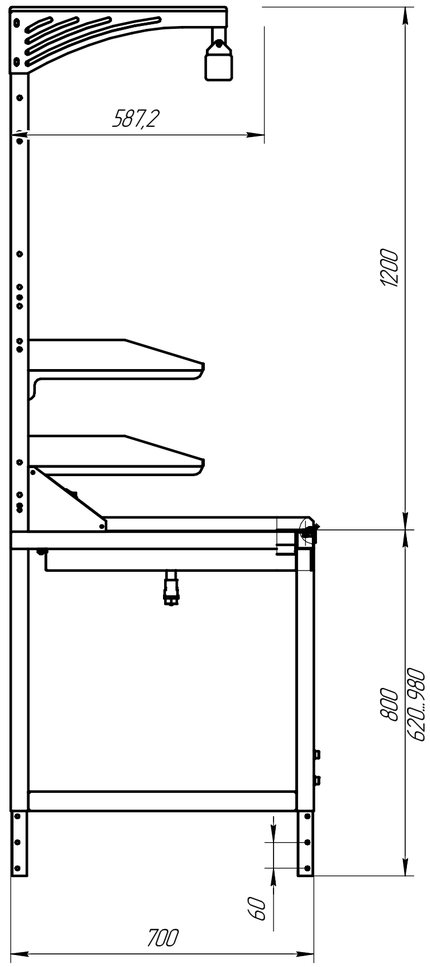

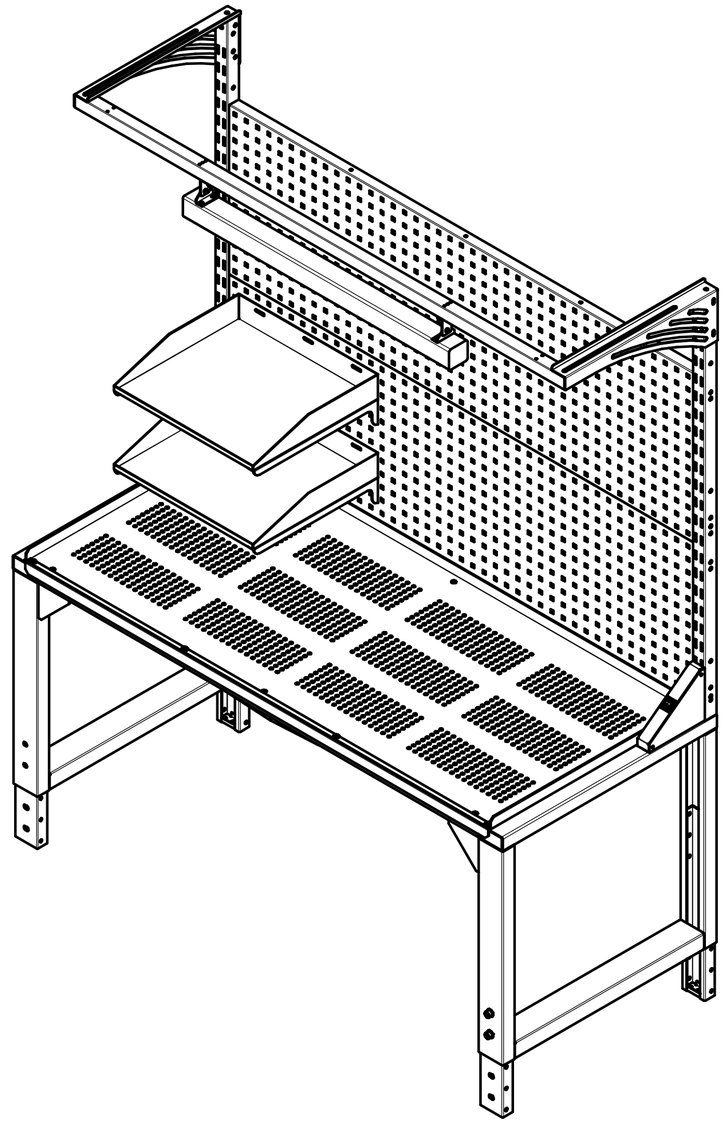

Технические характеристики:
1. Габариты, мм (ШхГхВ): 1600х700х2000
2. Масса 110 кг
3. Съемный кожух ОЦ 3,0 мм
4. Светильник светодиодный. Кнопка вк/выкл.
5. Покрытие: краска порошковая RAL 7035
6. Каркас-сварной из профильной трубы 40х40, профиля s2,0 мм
7. Нагрузка на столешницу 200 кг.
8. Регулировка высоты опор с помощью болтового соединения.
9. 2 полки на перфоэкранах. Нагрузка на 1 полку до 30 кг.

Изм.	Лист	№ докум.	Подп.	Дата	14.03.136			
Разраб.					Верстак ВК 1600 СтЭЭ светильник	Лит.	Масса	Масштаб
Пров.							110,08	1:1
Т.контр.						Лист 1	Листов 2	
Н.контр.					ООО "ЧЗ "Механика"			
Утв.								

Копировал Формат А2

Перв. примен.
Справ. №
Подп. и дата
Инв. № дубл.
Взам. инв. №
Подп. и дата
Инв. № подл.