1401.286

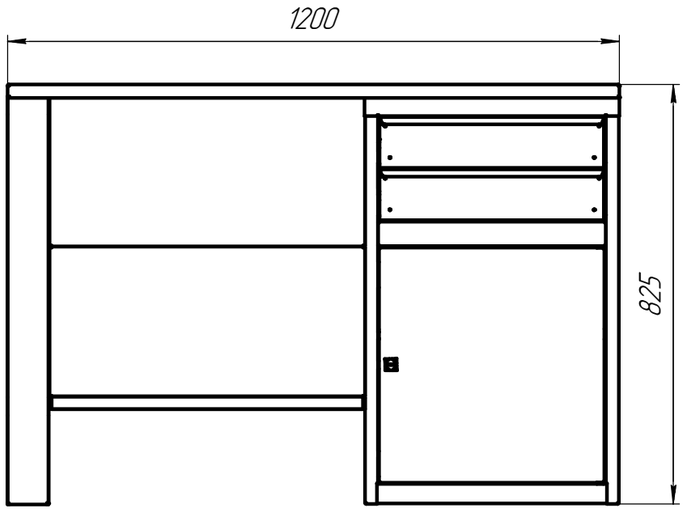

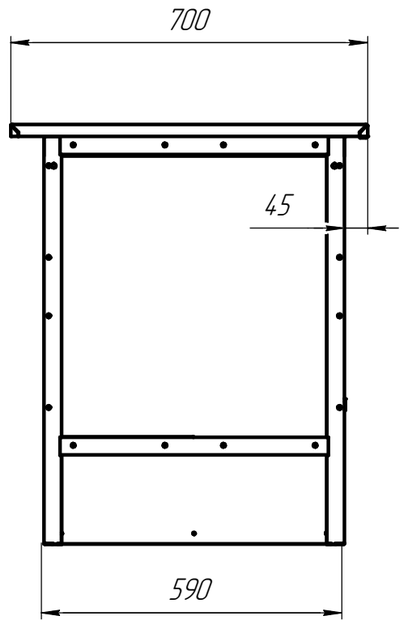

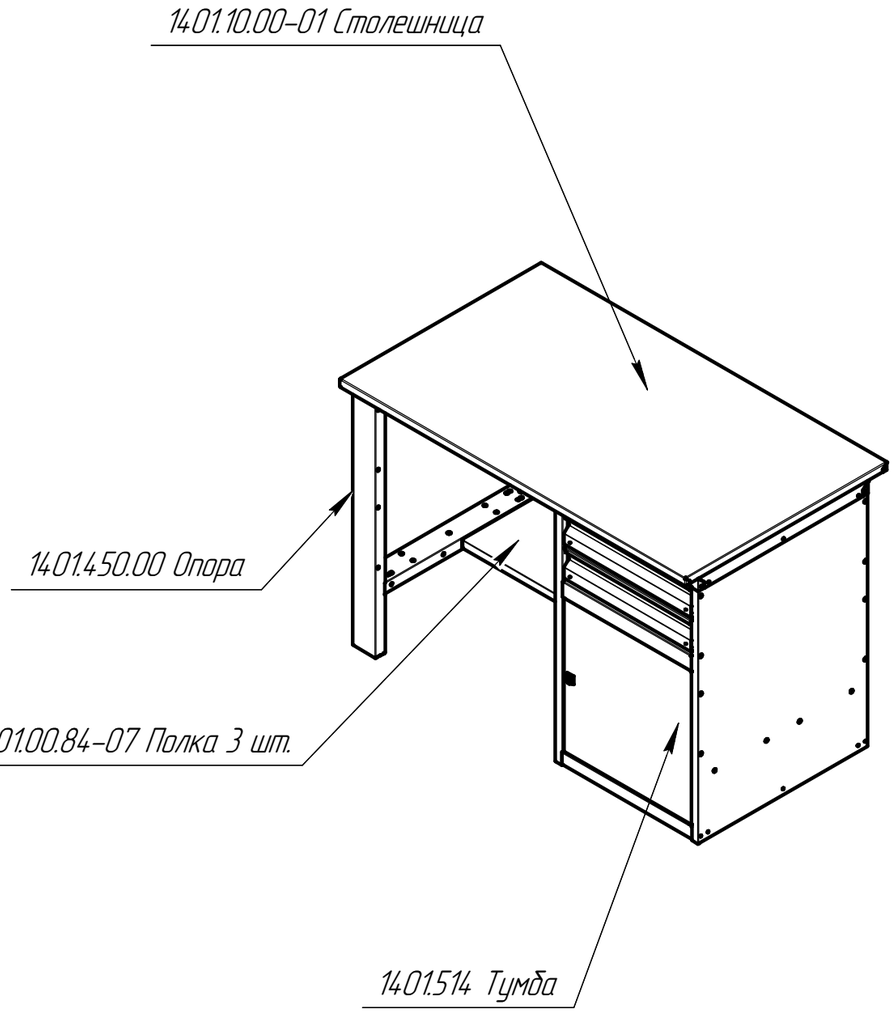

Технические характеристики:

1) Габариты (ШхГхВ), мм: 1200х700х825
2) Покрытие: краска порошковая
- ящики, двери, RAL5005
- корпус тумбы RAL7035
3) Нагрузка на ящик 30 кг
   Нагрузка на полку тумбы 50 кг
   Нагрузка на верстак 1000 кг
4) Столешница: ДСП 22 мм, лист ОЦ 1,5 мм
5) Масса 70 кг

Изм.	Лист	№ докум.	Подп.	Дата
Разраб.				
Пров.				
Т.контр.				
Н.контр.				
Утв.				

1401.286

Верстак слесарный ВСЛ.1200.0.Т3.0

Лит.	Масса	Масштаб

Лист | Листов 1

ООО "ЧЗ"Механика"

Копировал | Формат А3

Перв. примен. | Справ. № | Подп. и дата | Инв. № дубл. | Взам. инв. № | Подп. и дата | Инв. № подл.