14.01.335

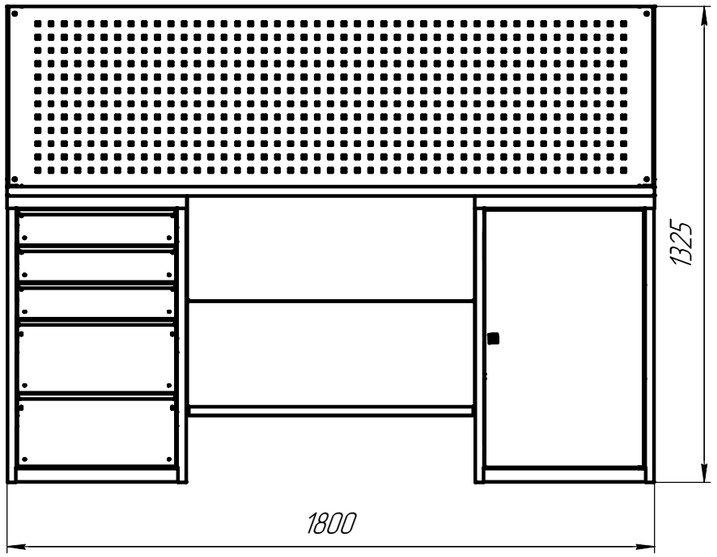

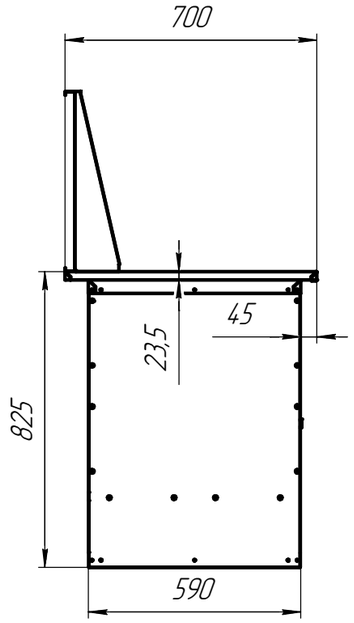

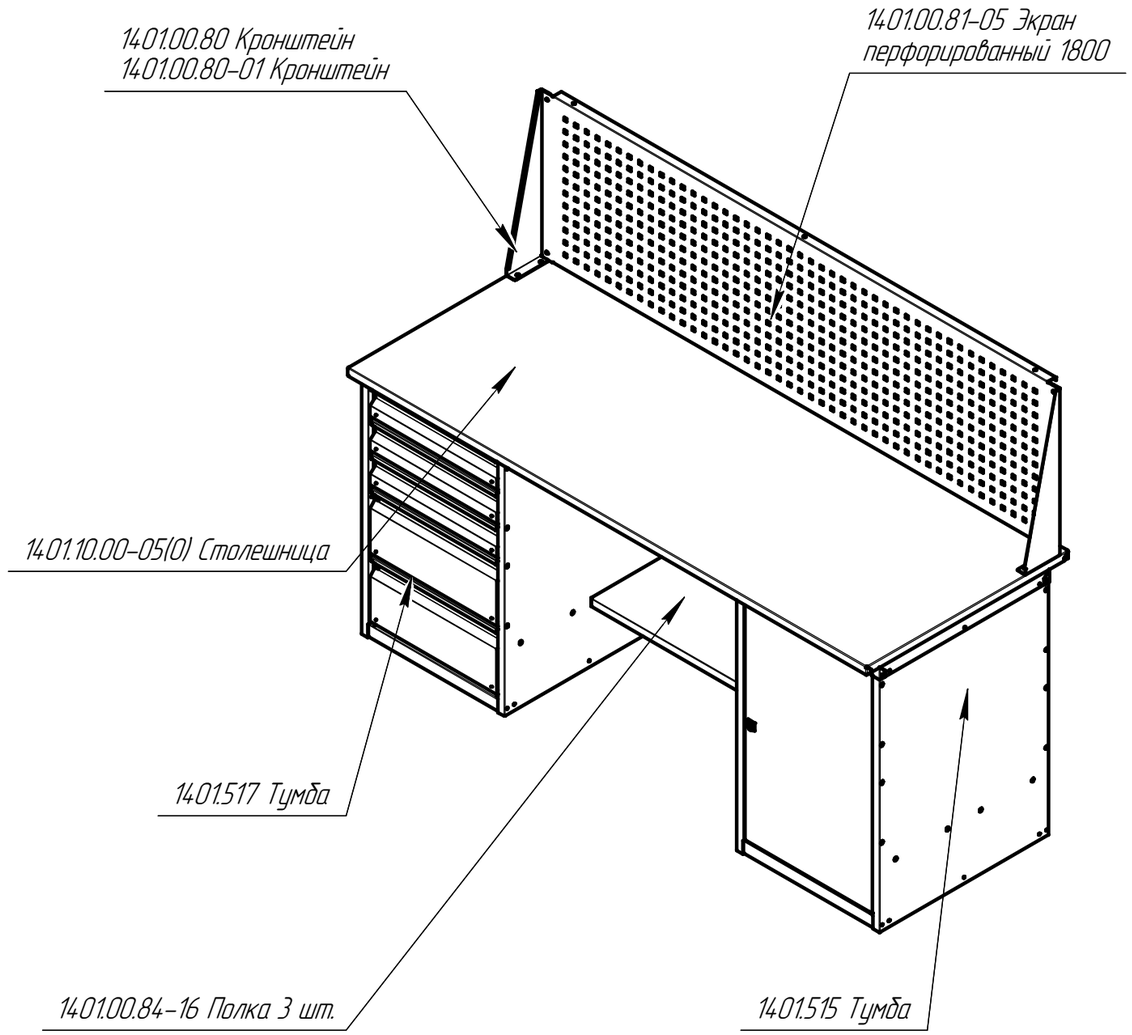

Технические характеристики:

1. Габариты, мм (ШхГхВ): 1800х700х1325
2. Грузоподъемность, кг: 1000
3. Масса, кг: 126
4. Комплектация:

– Столешница–лист ДСП 22 мм, лист металла ОЦ s1,5 мм
– Тумба с 5–ю ящиками.
Нагрузка на ящик 30 кг.
– Тумба с 2–мя полками (оцинкованная сталь).
Нагрузка на полку 20 кг.

5. Покрытие: краска порошковая

– Каркас тумб, полка: RAL 7035 (светло–серый цвет)
– Ящики, дверь тумбы, экран перфорированный, кронштейны: RAL 5005 (синий цвет).

Изм.	Лист	№ докум.	Подп.	Дата
Разраб.				
Пров.				
Т.контр.				
Н.контр.				
Утв.				

14.01.335

14.01.335 Верстак слесарный ВСЛ.1800.Д.Т1.Т2.Э

Лит.	Масса	Масштаб
		1:17
Лист	Листов 1	

ООО "ЧЗ"Механика"

Копировал

Формат А3

Перв. примен.

Справ. №

Подп. и дата

Инв. № дубл.

Взам. инв. №

Подп. и дата

Инв. № подл.