1205.337

Двери условно не показаны

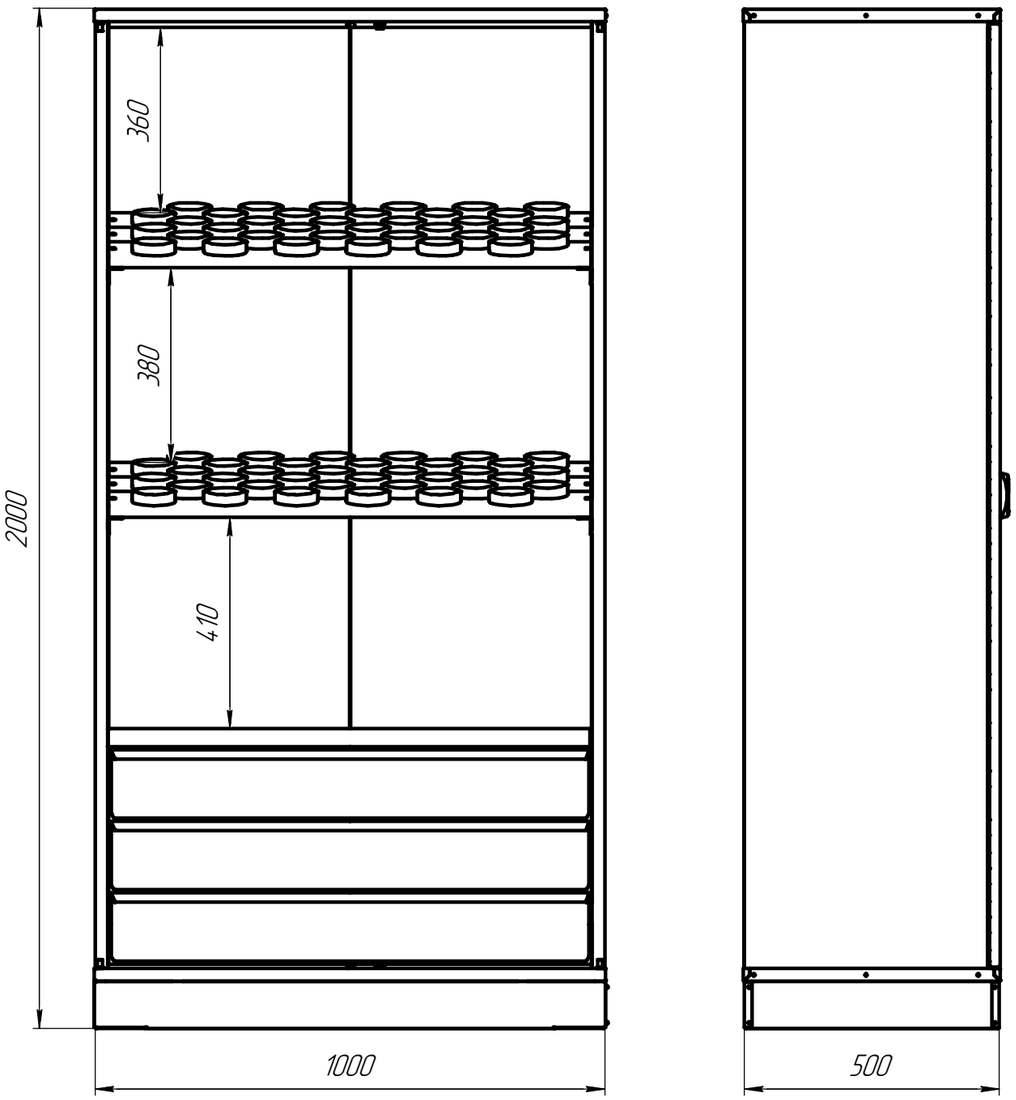

1205П.00.00 Шкаф

1205.70.01-07 Держатель 6 шт.
1205.00.50 Профиль 4 шт.
HSK-63 литье 72 шт.

Двери условно не показаны

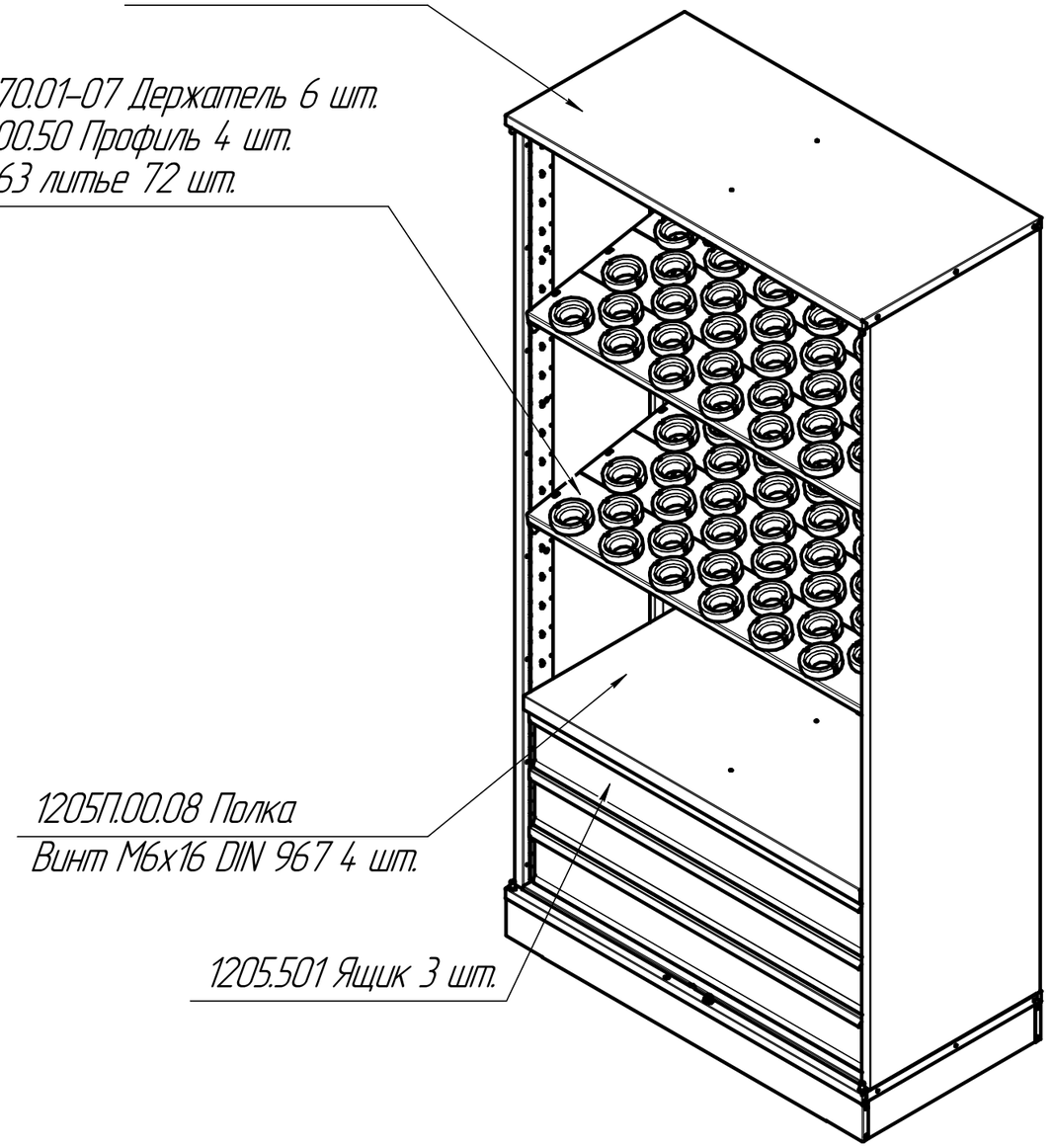

1205П.00.08 Полка
Винт М6х16 DIN 967 4 шт.

1205.501 Ящик 3 шт.

1) Габариты (ШхГхВ): 1000х500х2000.
2) Покрытие: краска порошковая
Корпус, полки, профиль-RAL 7035 (светло-серый цвет)
Ящики, двери-RAL5005 (синий цвет).
3) Масса: 127 кг.
4) Двери имеют центральный ригельный замок с тремя точками запирания.
5) Ящики на шариковых направляющих полного выдвижения.
6) Нагрузка на ящик 50 кг.
7) Грузоподъёмность распределенная на полку 100 кг.
8) Шкаф имеет 6 полок-держателя вспомогательного инструмента HSK63 (всего 72 шт.)

Изм.	Лист	№ докум.	Подп.	Дата
Разраб.				
Пров.				
Т.контр.				
Н.контр.				
Утв.				

1205.337

Шкаф инструментальный HSK63

Лит.	Масса	Масштаб
		1:12
Лист	Листов 1	

ООО "ЧЗ"Механика"

Копировал

Формат А3

Перв. примен.

Справ. №

Подп. и дата

Инв. № дубл.

Взам. инв. №

Подп. и дата

Инв. № подл.