Наименования снятых с производства товаров	Кол-во	Цена с НДС
1205.1010 Шкаф	1,00	67 579,86
1205-01.005 Шкаф инструментальный малый 4 полки	1,00	27 792,94
1205-01.011 Шкаф 1000	2,00	40 300,00
1315.100 Тележка для стружки с крышкой	2,00	21 855,37
1317.003 Контейнер для стружки (RAL5005)	8,00	50 637,32
1317.101 Контейнер для стружки	1,00	70 881,86
1345.00.00 Тележка с полками с защитными конусами	1,00	33 887,94
1401.00.10 Лоток навесной	20,00	384,56
1401.140.00 Тумба	5,00	11 390,92
1401.510 Тумба	1,00	13 353,88
1401.60.00 Тумба для ящиков	1,00	14 044,95
1401.700 Комплект ВСЛ 1200	35,00	2 301,02
1403.207 Верстак ВК 1800ДЭЭ светильник	1,00	91 495,36
1403.424 Тумба	2,00	33 033,51
1420.003 Верстак	1,00	15 300,05
1501.00.00 Рабочее место №008	1,00	78 410,02
1501.055 Рабочее место	1,00	38 110,46
1524.100 Передвижное рабочее место 4 ящика	1,00	27 329,46
1536.00.00 Полка инструментальная	1,00	1 159,00
1540.00.00 Табурет барный с мягким сиденьем	4,00	6 466,00
1603.005 Стеллаж	1,00	17 472,88
1640.00.00 Стеллаж гравитационный	1,00	54 900,00
1693.002 Стеллаж усиленный (без лотков)	5,00	65 062,68
1693.007 Шкаф стеллажный	1,00	52 098,34
1756.101 Передвижная монтажная подставка 4 ступени	1,00	28 060,00
1756.102 Передвижная монтажная подставка 5 ступеней	1,00	37 820,00
4317.00.00 Такелажная платформа ТП-3	1,00	11 132,50
2101.00.00-01 Обогреватель инфракрасный "Соло-0,65Т"	167,00	2 610,00
2102.00.00-04 Обогреватель инфракрасный "Дуэт-1,3"	97,00	4 950,00
2105.00.00-01 Обогреватель инфракрасный "Мини-1"	68,00	2 820,00
2104.00.00-01 Обогреватель инфракрасный "Рики-1,3"	46,00	3 820,00
2102.00.00-02 Обогреватель инфракрасный "Соло-1"	1,00	3 400,00
2102.00.00-01 Обогреватель инфракрасный "Соло-0,65"	30,00	1 270,00
Обогреватель инфракрасный "Соло-0,7Д"	17,00	1 300,00
2102.00.00-03 Обогреватель инфракрасный "Соло-1,3"	10,00	4 520,00
Обогреватель инфракрасный "Дуэт-2Д"	8,00	2 150,00
2104.00.00-03 Обогреватель инфракрасный "Рики-3"	7,00	4 400,00
2104.00.00 Обогреватель инфракрасный "Рики-1"	1,00	3 410,00
2101.00.00-03 Обогреватель инфракрасный "Соло-1,3Т"	3,00	1 820,00
2102.00.00-07 Обогреватель инфракрасный "Трио-4"	3,00	5 080,00
2101.00.00 Обогреватель инфракрасный "Соло-0,35Т"	1,00	2 000,00
Обогреватель инфракрасный "Соло-0,5П"	1,00	1 620,00
3305.00.00-01 ОК 600Н Кабельный органайзер 19" 1U 5 колец 60 мм	52,00	300,00
3305.00.00 ОК 400Н Кабельный органайзер 19" 1U 5 колец 40 мм	20,00	280,00
3304.00.00 ОК 400 Кабельный органайзер 19" 1U 5 колец 40 мм	26,00	280,00
FL-3 Тепловентилятор	117,00	1 600,00
FL-5 Тепловентилятор (220)	2,00	2 600,00
М10х35 Опора регулируемая (4 шт.)	308,00	330,00
5002.00.00 Урна уличная УрУ-25	2,00	1 250,00
Шкаф настенный 19" 6Uстекло, 540х420	4,00	3 000,00
Ящик почтовый 6-ти секционный	1,00	2 200,00
Ящик почтовый (6 секций)	9,00	2 200,00
Ящик почтовый (4 секции)	2,00	1 800,00
Ящик почтовый (5 секций)	3,00	2 200,00
Стул офисный	30,00	2 500,00

ФОТО ТОВАРОВ ПО ЗАПРОСУ !!!

1205.1010

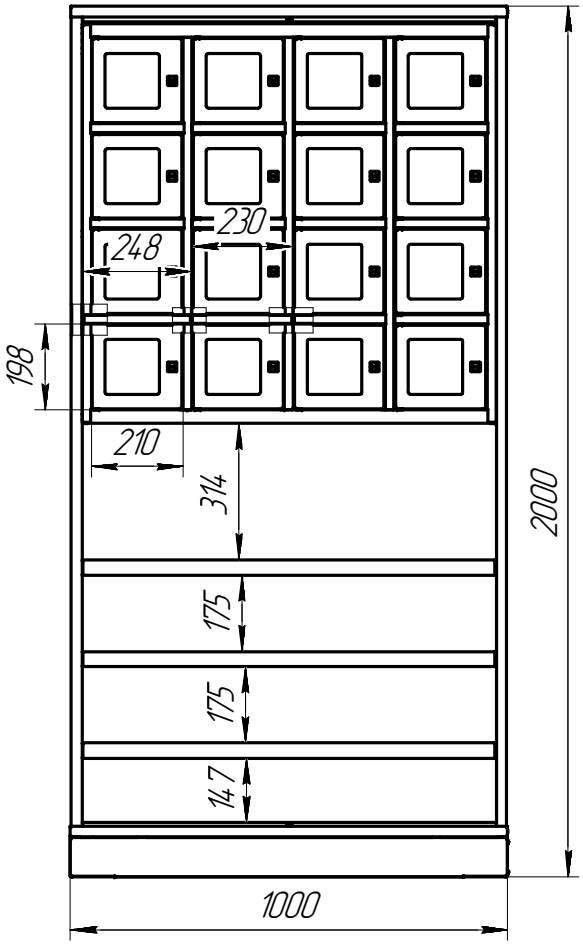

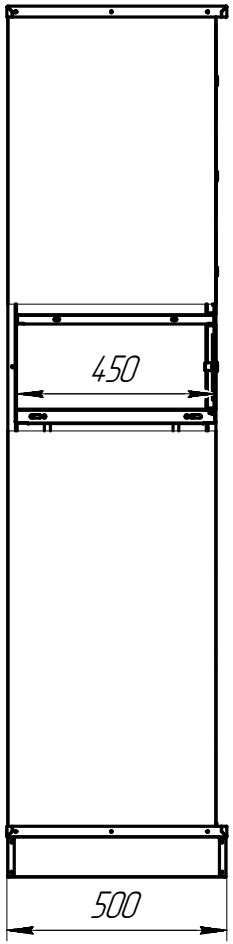

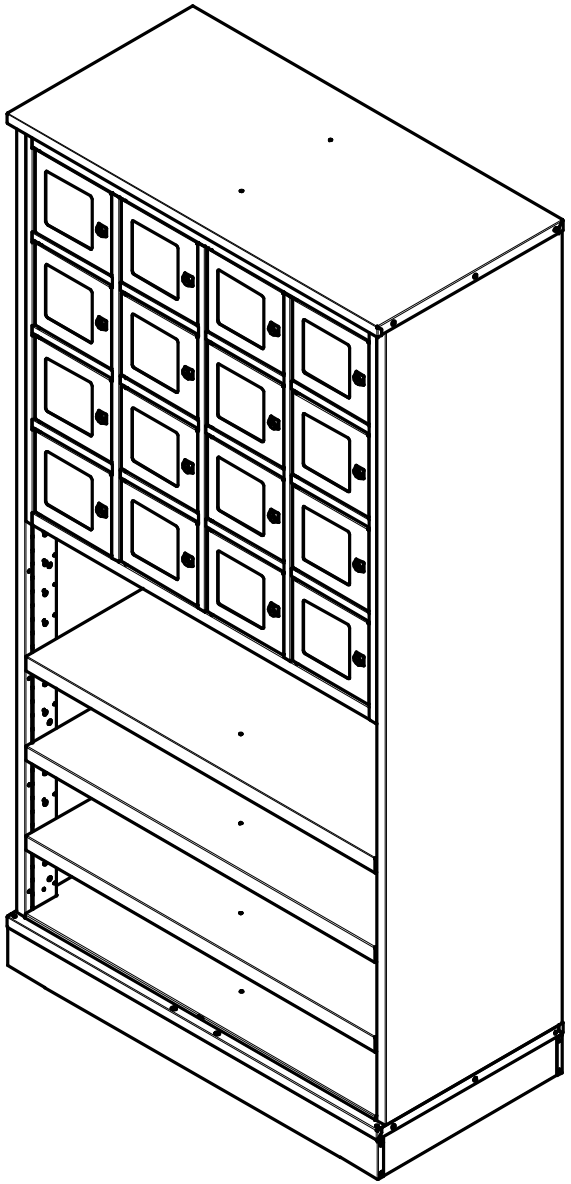

Технические требования:

1. Габариты (ШхГхВ), мм: 1000х500х2000.
2. Масса: 125 кг.
3. Грузоподъёмность распределенная на полку 100 кг.
4. Покрытие: краска порошковая:
   - двери RAL5005 (синий цвет);
   - корпус, полки, стенка боковая, перегородка RAL 7035 (светло-серый цвет).
5. Количество ячеек – 16 шт. Двери ячейки с оргстеклом, почтовый замок.

Изм.	Лист	№ докум.	Подп.	Дата	1205.1010			
Разраб.					Шкаф с ячейками для хранения образцов	Лит.	Масса	Масштаб
Пров.								1:12
Т.контр.						Лист	Листов 1	
Н.контр.						ООО "ЧЗ"Механика"		
Утв.								

Копировал

Формат А3

Перв. примен.

Справ. №

Подп. и дата

Инв. № дубл.

Взам. инв. №

Подп. и дата

Инв. № подл.

1205-01.005

Двери условно не показаны

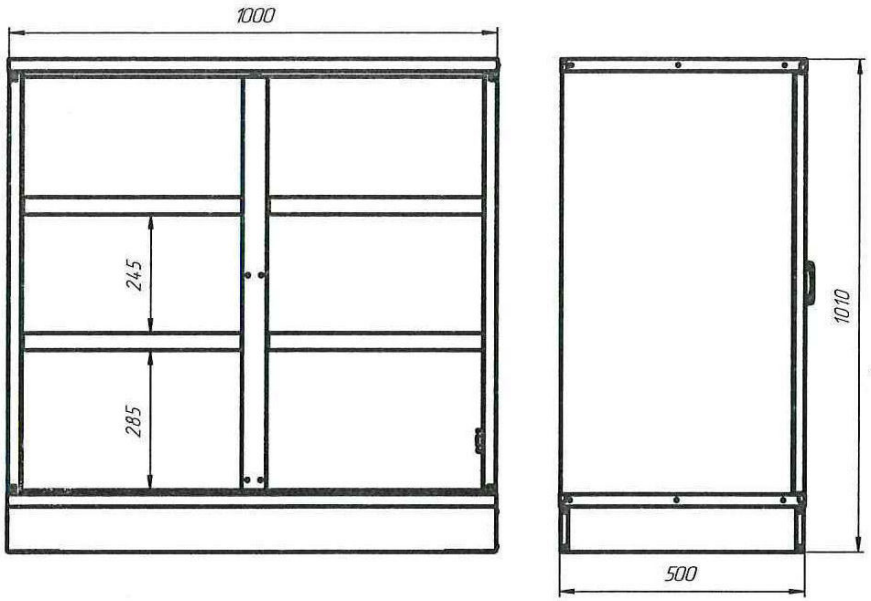

1205-01П.00.00 Шкаф

Двери условно не показаны

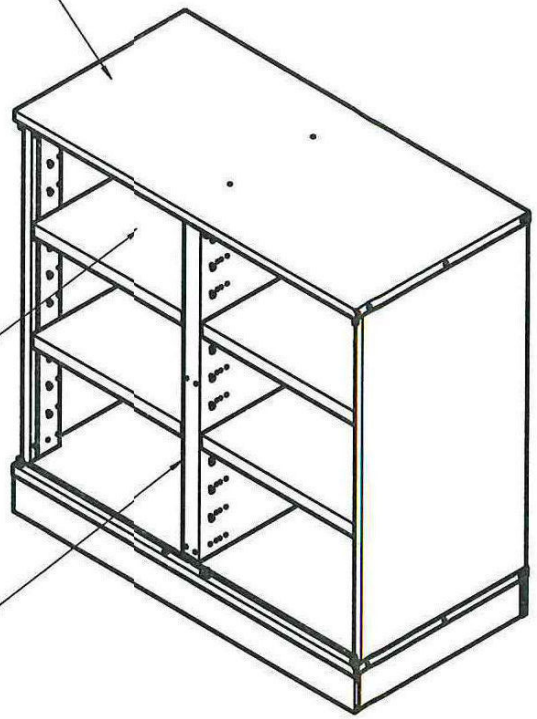

1285.00.18 Полка 4 шт.

Заклепка резьбовая М6 28 шт.
(шаг 140 мм)
Винт М6х16 DIN 967 8 шт.
Винт М6х65 DIN 967 4 шт.
Шайба 6 ГОСТ 11371-78 8 шт.
Гайка М6 DIN 985 4 шт.

1205П.00.25 Перегородка
1205П.00.26 Уголок

Заклепка Al/St 4х8 7 шт.
Заклепка резьбовая М6 2 шт.
Винт М6х16 DIN 967 2 шт.

1) Габариты (ШхГхВ): 1000х500х1010 мм.
2) Масса: 65 кг.
3) Нагрузка на полку 100 кг.
   Нагрузка общая 1000 кг.
4) Покрытие: краска порошковая
   – каркас, полка RAL 7035 (светло-серый цвет);
   – двери RAL 5005 (синий цвет).

1	Изм.	Бальчус		15.05.24	
Изм.	Лист	№ докум.	Подп.	Дата	
Разраб.		Бальчус			
Пров.					
Т.контр.					
Н.контр.					
Утв.		Бевзенко			

1205-01.005

Шкаф

Лит.	Масса	Масштаб
		1:10
Лист	Листов 1	

ООО "ЧЗ"Механика"

Копировал

Формат А3

Перв. примен.
Справ. №
Подп. и дата
Инв. № дубл.
Взам. инв. №
Подп. и дата
Инв. № подл.

1205-01.011

Двери условно не показаны

1205-01П.00.00 Шкаф

Двери условно не показаны

1285.00.18 Полка 4 шт.

Заклепка резьбовая М6 24 шт.
(шаг 140 мм)
Винт М6х16 DIN 967 8 шт.
Винт М6х65 DIN 967 4 шт.
Шайба 6 ГОСТ 11371-78 4 шт.
Гайка М6 DIN 985 4 шт.

1205ПГ.00.25 Перегородка
1205П.00.26 Уголок

Заклепка Al/St 4х8 7 шт.
Заклепка резьбовая М6 2 шт.
Винт М6х16 DIN 967 2 шт.

1285.61.00 Ящик 4 шт.

1045-16Z VEKTOR BS45 направляющая 4 пары
Заклепка 4х6 Cm/Cm 48 шт.

1) Габариты (ШхГхВ): 1000х500х1010 мм.
2) Масса: 79 кг.
3) Нагрузка на ящик 50 кг.
Нагрузка на полку 100 кг.
Нагрузка общая 1000 кг.
4) Покрытие: краска порошковая
– каркас, полка RAL 7035 (светло-серый цвет);
– двери, ящик RAL 5005 (синий цвет).

					1205-01.011
1	изм.	Неустроева		02.08.2014	
Изм.	Лист	№ докум.	Подп.	Дата	Шкаф
Разраб.		Бальчус			
Пров.					
Т.контр.					
Н.контр.					
Утв.		Бевзенко			

Лит.	Масса	Масштаб
		1:10
Лист	Листов 1	

ООО "ЧЗ"Механика"

Копировал

Формат А3

Перв. примен.
Справ. №
Подп. и дата
Инв. № дубл.
Взам. инв. №
Подп. и дата
Инв. № подл.

1315.100

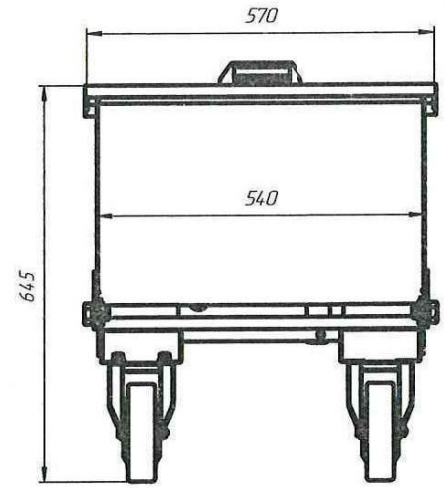

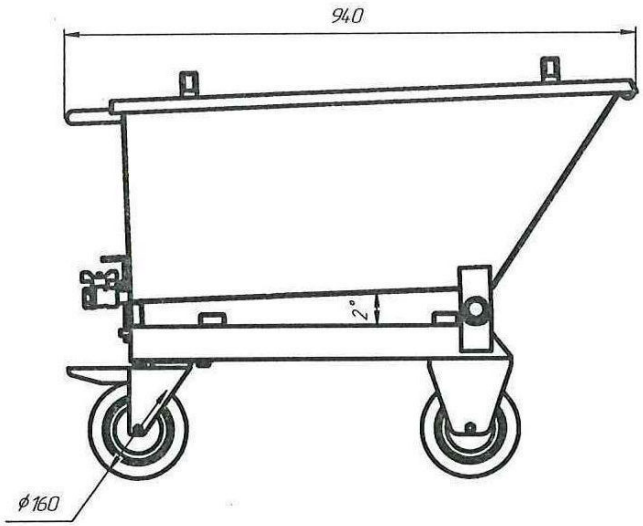

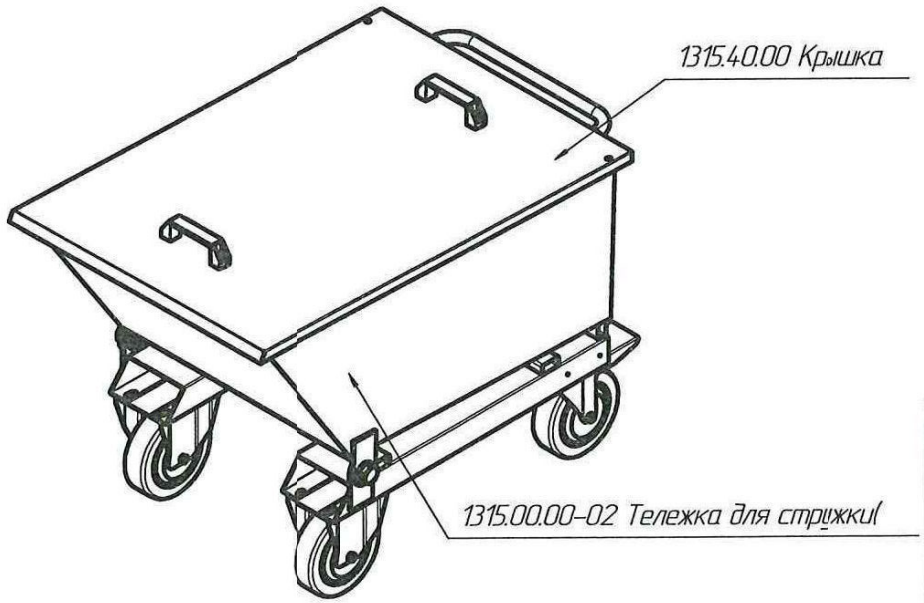

Технические характеристики:

1. Габариты, ШхГхВ, мм: 570х940х645
2. Покрытие: краска порошковая RAL 5005 (синий цвет);
3. Масса, кг: 39
4. Грузоподъемность 400 кг.
5. Объем, л: 120
6. 2 поворотных (1 с тормозом) , 2 неповоротных колеса ф160, контакный слой резина;
7. Кран для слива жидкости (Кран шаровый Ду15);
8. Имеется фиксатор от опрокидывания;
9. Толщина металла: Бак, крышка-1,5 мм, рама-2 мм.

Изм.	Лист	№ докум.	Подп.	Дата
Разраб.		Бальчус		
Пров.				
Т.контр.				
Н.контр.				
Утв.		Бевзенко		

1315.100

Тележка для стружки с крышкой

Лит.	Масса	Масштаб
	37,7	1:1

Лист | Листов 1

ООО "ЧЗ"Механика"

Копировал | Формат А3

Перв. примен. | Справ. № | Подп. и дата | Инв. № дубл. | Взам. инв. № | Подп. и дата | Инв. № подл.

1317.003

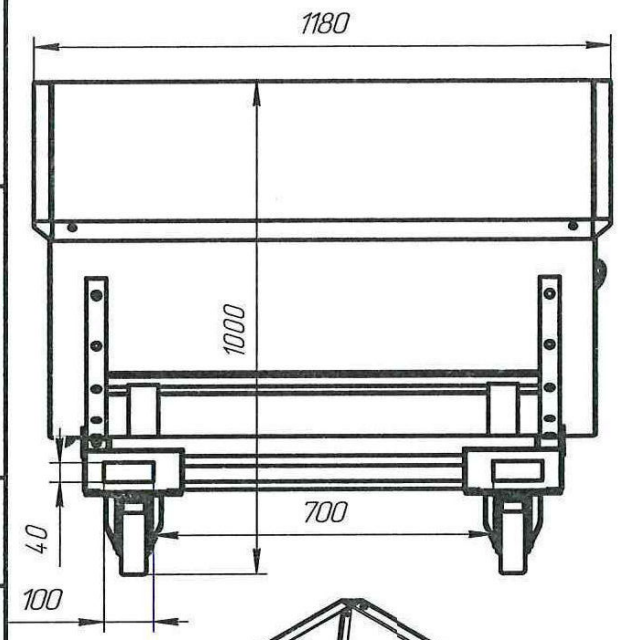

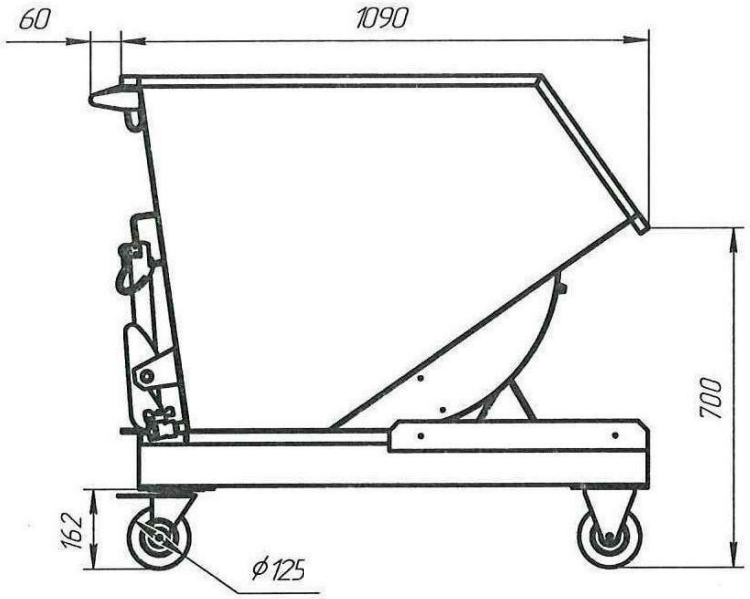

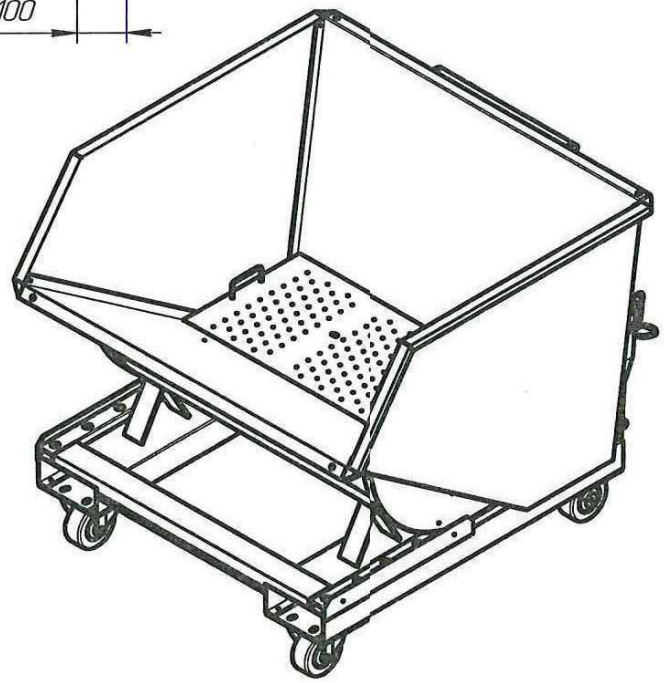

1317.20.00-01 Рама	1	
1317.12.00-01 Короб	1	
1317.30.00-01 Дно перфорированное	1	
Опора колесная неповоротная FCp 54	2	
Опора колесная поворотная SCp55	1	
Опора колесная поворотная с тормозом SCpb55	1	
Болт М10х25 ГОСТ 15591-70	16	
Гайка М10 DIN 985 (мсамоконт.)	16	
Шайба С. 10 ГОСТ 11371-78	32	
Болт М8х25 ГОСТ 15591-70	2	
Шайба С.8 ГОСТ 11371-78	2	
Зажим для стальных канатов двойной DUPLEX ф3 мм	2	
Карабин винтовой КВ-06	1	ф6 мм
Карабин пож. оцинк.КП0-06 DIN 5299	1	ф6 мм
Трос (канат) ст. оцинк. ТР-03 (6х7+FC) ф3 мм) DIN 3055	1	2 м
Цепь сварная длиннозвенная оцинк. ЦД-06 ф6 мм DIN 763	1	1,5 м 35 звена
Заклепка резьбовая М8	2	
Кран шаровый Ду15 ВР-ВР -бабочка	1	

Технические характеристики:

1) Габариты (ШхГхВ), мм: 1180х1150х1000 (глубина с ручкой)
2) Покрытие: эмаль RAL5005 (цвет синий)
3) Масса, кг: 135
4) Грузоподъемность, кг: 1000
5) Большегрузные колесные опоры с полиуретановым контактным слоем ф125 мм
– 2 колеса поворотных (одно с тормозом)
– 2 колеса неповоротных
6) Контейнер изготовлен из листового металла s2-3 мм. Короб герметичен. Имеется сливной кран и двойное дно.
7) Контейнер имеет фиксатор от опрокидывания, блокировку соскальзования.
8) Опрокидывание контейнера может быть начато на любой высоте с помощью тросовой пяги.
9) Объем, л: 650

Изм.	Лист	№ докум.	Подп.	Дата
Разраб.		Бальчус		
Пров.				
Т.контр.		Марадонов		
Н.контр.				
Утв.		Бевзенко		

1317.003

Контейнер для стружки

Лит.	Масса	Масштаб
	133,92	
Лист	Листов 1	

ООО "ЧЗ "Механика"

Копировал

Формат А3

Перв. примен.
Справ. №
Подп. и дата
Инв. № дубл.
Взам. инв. №
Подп. и дата
Инв. № подл.

1317.101

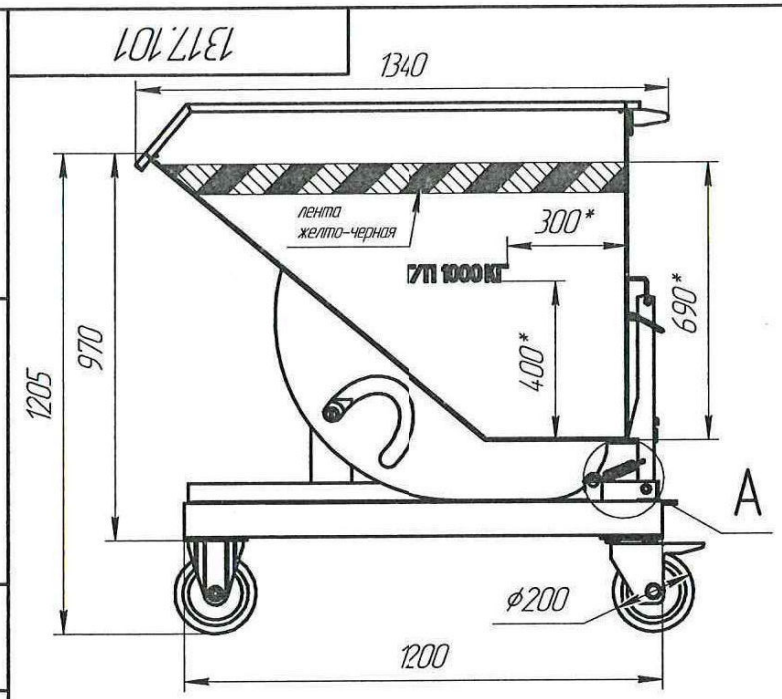

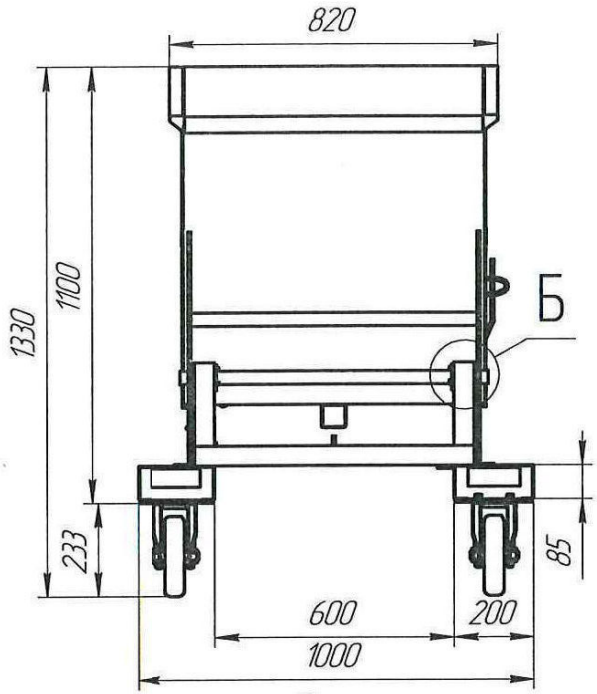

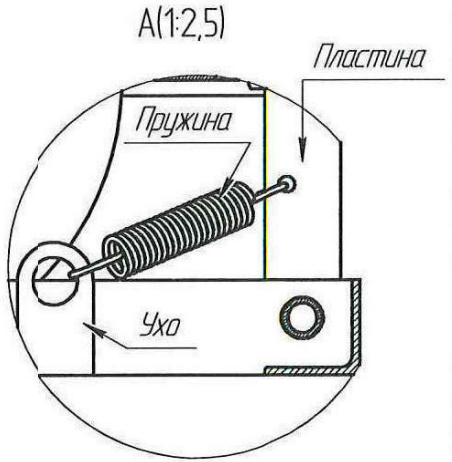



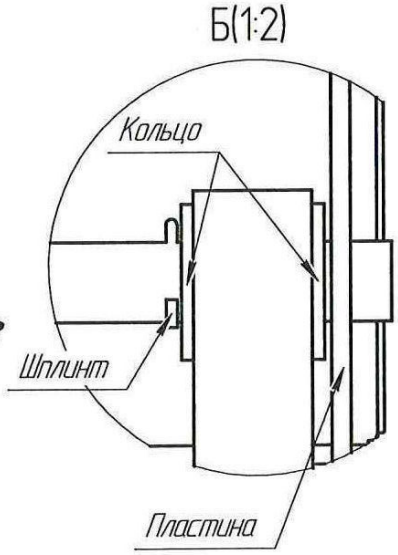

Наклеить сигнальную желто-черную ленту по периметру короба. Маркировать "Г/П 1000 КГ" на боковинах с двух сторон.

Технические характаристики:

1) Габариты (ШхГхВ), мм: 1340х1000х1330 (глубина с ручкой)
2) Покрытие: краска порошковая
3) Масса, кг: 180
4) Грузоподъемность, кг: 1000
5) Короб изготовлен из листового металла s3 мм. Короб герметичен. Сливной кран и двойное дно присутствует.
6) Контейнер имеет фиксатор от опрокидывания, блокировку соскользования.
7) Опрокидывание контейнера может быть начато на любой высоте с помощью тросовой тяги.
8) Объем: 0,5 $м^3$

Изм.	Лист	№ докум.	Подп.	Дата	1317.101			
Разраб.		Селиверстов			Контейнер для стружки	Лит.	Масса	Масштаб
Пров.		Бальчус						
Т.контр.						Лист 1	Листов 2	
Н.контр.						ООО "ЧЗ"Механика"		
Утв.		Бевзенко						

Копировал

Формат А3

Перв. примен.

Справ. № 8

Подп. и дата

Инв. № дубл.

Взам. инв. №

Подп. и дата

Инв. № подл.

1345.00.00

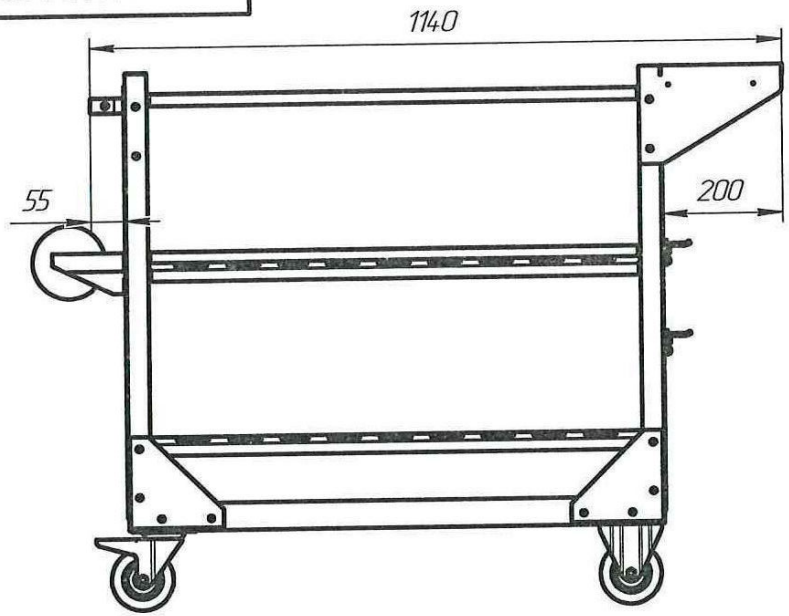

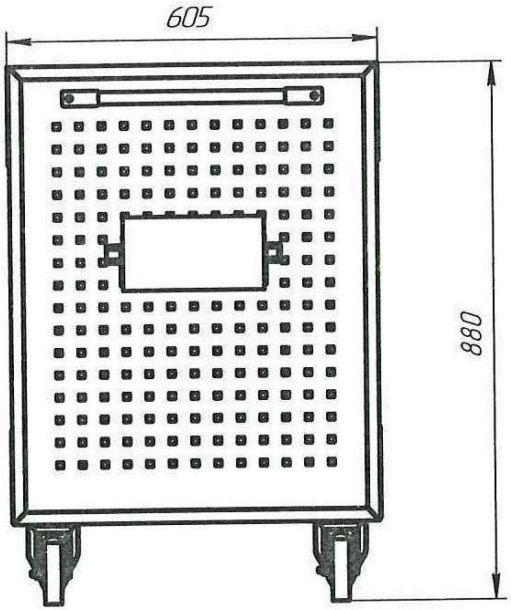

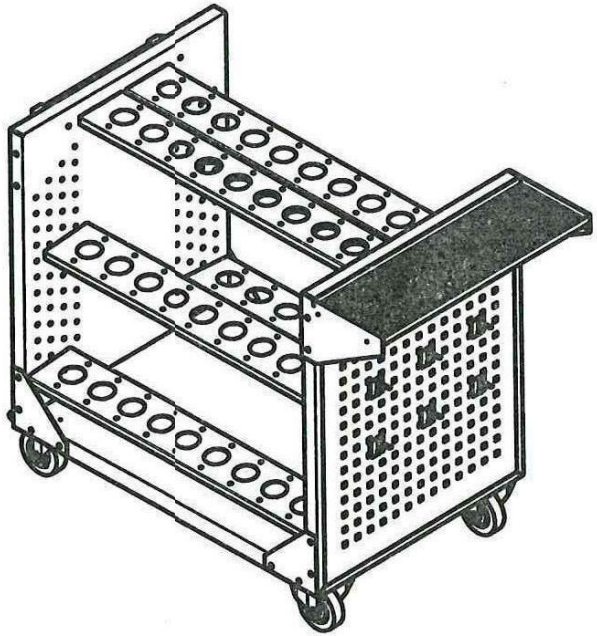

Технические характеристики

Размеры (ШхГхВ): 605х1140х880 мм;
Масса: 50 кг;
Материал каркаса: листовая сталь марки Ст3, толщина: 1,5 мм;
Max распределенная допустимая нагрузка: 400 кг;
Покрытие: порошковая краска, цвет:
– стенки, дно, полка – RAL 7035 (светло–серый);
– панели перф. – RAL 7005
Кол–во съемных полок с защитными конусами: 6 шт.;
Всего пластиковых защитных конусов: 54 шт.
Кол–во колесных опор:
– неповоротные: 2 шт,
– поворотные с тормозом: 2 шт.;
Тележка имеет сборно–разборную конструкцию и оснащена:
– полкой с ковриком 600х200 мм.

					1345.00.00
Изм.	Лист	№ докум.	Подп.	Дата	Тележка с полками с защитными конусами
Разраб.		Бальчус			
Пров.					
Т.контр.					
Н.контр.					
Утв.		Бевзенко			

Лит.	Масса	Масштаб
	51,05	1:1
Лист	Листов 1	
ООО "ЧЗ "Механика"		

Копировал Формат А3

Перв. примен.
Справ. №
Подп. и дата
Инв. № дубл.
Взам. инв. №
Подп. и дата
Инв. № подл.

14.01.00.10

Ra 12,5 (√)

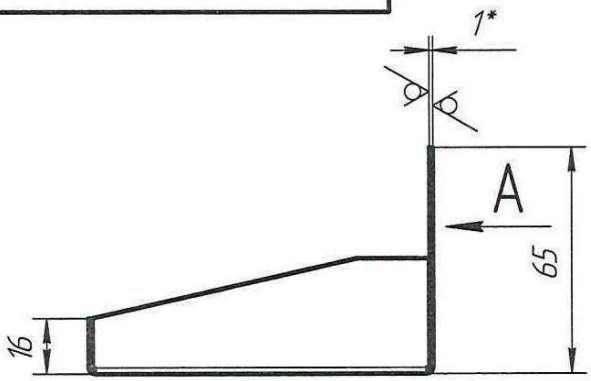

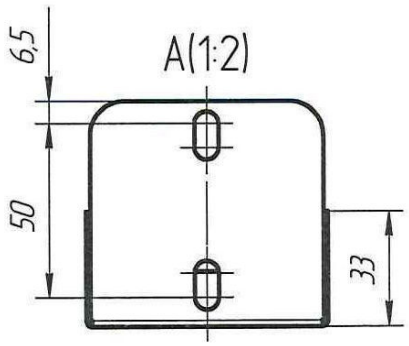

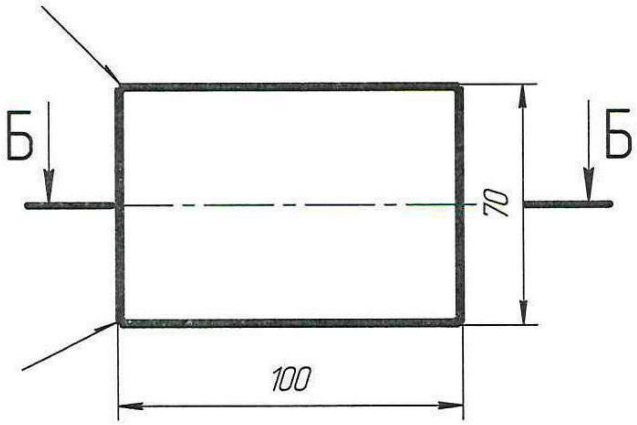

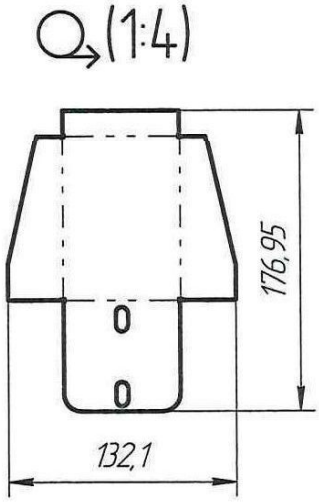

. *Размеры для справок.

2. H14, h14, $\frac{IT14}{2}$.

3. Сварка дуговая по ГОСТ 5264-80. Сварные швы зачистить.

4.. Покрытие : краска порошковая.

					14.01.00.10	
1	Изм.			21.12.22		
Изм.	Лист	№ докум.	Подп.	Дата	Лоток навесной	Лит. / Масса 0,13 / Масштаб 1:1
Разраб.		Бальчус				Лист / Листов 1
Пров.						
Т.контр.						
Н.контр.					1 ГОСТ 19904-90 / Лист 08пс ГОСТ 9045-93	ООО "ЧЗ" Механика"
Утв.		Бевзенко				

Перв. примен. | Справ. № | Подп. и дата | Инв. № дубл. | Взам. инв. № | Подп. и дата | Инв. № подл.

Копировал Формат А4

14.01.14.00

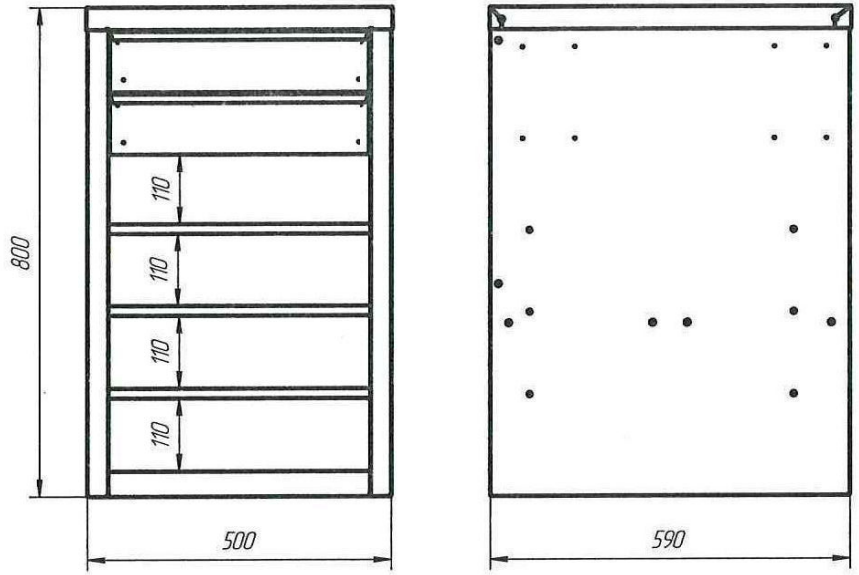

Технические характеристики:
Размеры (ШхГхВ) 500х590х800
Масса: 30 кг
Материал: Ст3, s=0,8 мм
Покрытие: краска порошковая
Цвет: ящики RAL5005 (синий),
тумба RAL7035(светло-серый)
Комплектуется 3-мя полками из оцинкованной стали и 2-мя ящиками

Формат	Зона	Поз.	Обозначение	Наименование	Кол.	Приме-чание
				Сборочные единицы		
А3		1	14.01.14.1.00	Стенка	1	
А3		2	14.01.14.1.00-01	Стенка	1	
А3		3	1218.50.00	Ящик	2	Заим.
				Детали		
А3		5	14.01.20.01	Крышка	1	Заим.
А3		6	14.01.20.02	Стенка задняя	1	Заим.
А3		7	14.01.20.03	Цоколь	1	Заим.
А3		8	14.01.20.06	Полка	3	Заим.
				Стандартные изделия		
		10		Саморез с прессшайбой 4,2х16	8	
		11		Винт М6х16 ГОСТ 11644-75	16	
		12		Гайка М6 ГОСТ 5915-70	16	
		13		Шайба 6 ГОСТ 6402-70	16	гровер
		14		Шайба С.6 ГОСТ 11371-78	16	плоская
				Прочие изделия		
		16	Ст/Ст 4х6	Заклепка вытяжная	28	
		17	Направляющая шариковая	DB4501Zn/500 BOYARD	4	

Изм.	Лист	№ докум.	Подп.	Дата
Разраб.		Бальчус		
Пров.				
Т.контр.		Марданов		
Н.контр.				
Утв.		Бевзенко		

14.01.14.0.00

Тумба

Лит.	Масса	Масштаб
	27,05	1:1

Лист | Листов 1

ООО "ЧЗ "Механика"

Копировал

Формат А3

Перв. примен.
Справ. №
Подп. и дата
Инв. № дубл.
Взам. инв. №
Подп. и дата
Инв. № подл.

1401510

Схема сборки в инструкции по сборке тумбы серии 1401

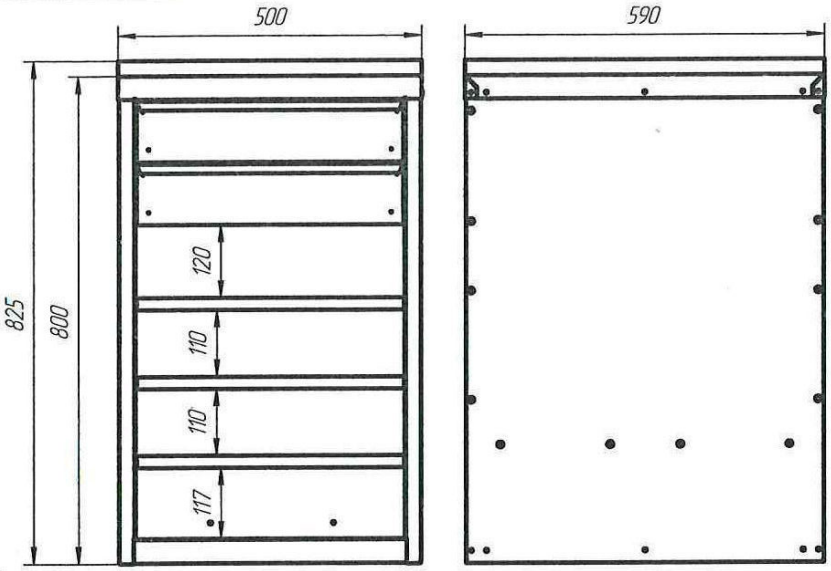

Обозначение, наименование	Кол.
1401ПГ.460.01 Стенка боковая	2
1401.460.02 Дно	1
1401.460.03 Стенка задняя	1
1401.460.04 Крышка	1
1401.460.06 Полка	3
1401.462.00 Ящик	2
1403.00.15 Столешница	1
Направляющая DB4501Zn500 BOYARD	2 пары
Заклепка вытяжная St/St 4x6	28
Заклепка вытяжная Al/St 4x8	34
Заклепка резьбовая M6	12
Винт с прессшайбой M6 x 16 DIN 967	12
Саморез с прессшайбой 4.2 x 19	4
Шайба С6 ГОСТ 11371-78 (плоская)	4
Заглушка TFLH9 цвет белый	24

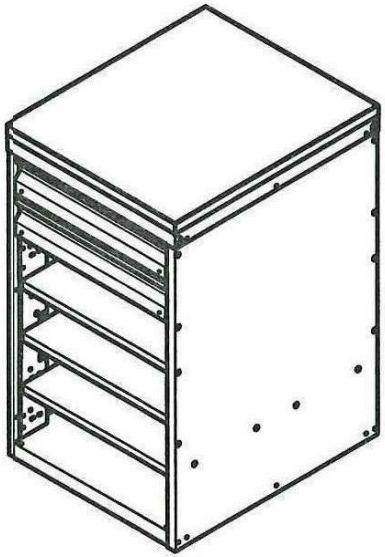

Технические характеристики:
Размеры (ШхГхВ), мм: 590х500х825
Масса: 42 кг
Каркас-сборный
Покрытие- краска порошковая:
- каркас RAL 7035 (светло-серый цвет);
- ящик RAL 5005 (синий цвет).
Полка - оцинкованная сталь.
Столешница 22 мм ламинированная (серая), ABS кромка черная по периметру.
Нагрузки:
- общая 500 кг;
- на полку 50 кг;
- на ящик 30 кг.

1	Изм.	Неустроева		23.04.2024	
Изм.	Лист	№ докум.	Подп.	Дата	
Разраб.		Бальчус			
Пров.					
Т.контр.					
Н.контр.					
Утв.		Бевзенко			

1401.510

Тумба

Лит.	Масса	Масштаб
		1:8
Лист	Листов 1	

ООО "ЧЗ "Механика"

Копировал

Формат А3

Перв. примен.
Справ. №
Подп. и дата
Инв. № дубл.
Взам. инв. №
Подп. и дата
Инв. № подл.

1401.60.00

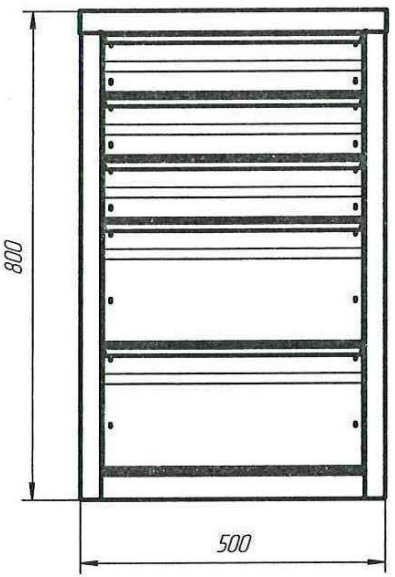

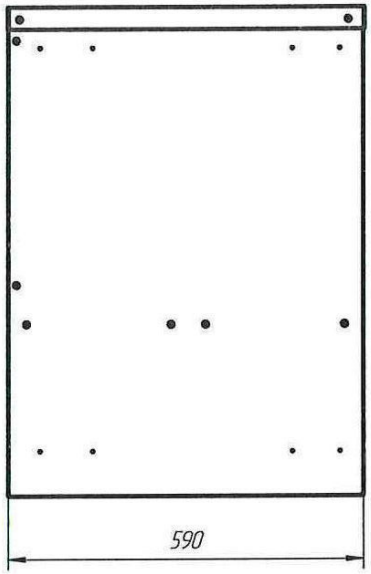

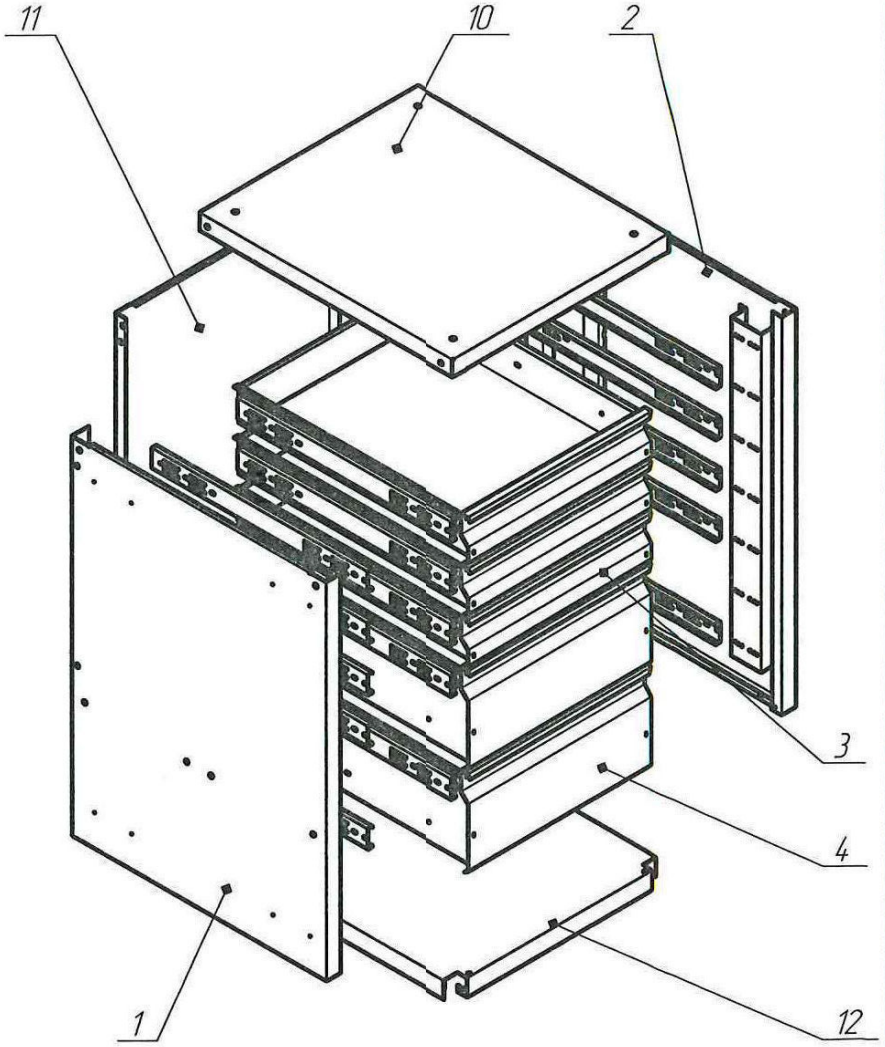

Технические характеристики:
Размеры (ВхШхГ) 800х500х590
Масса: 45 кг
Материал: Ст3, s=0,8 мм
Покрытие: краска порошковая
Цвет: ящики RAL5010 (синий),
тумба RAL7035 (светло-серый)
Комплектуется ящиками высотой 100 и 200 мм
Может комплектоваться ковриком и экраном

					1401.60.00		
Изм.	Лист	№ докум.	Подп.	Дата	Тумба для ящиков	Лит.	Масса 44,84 / Масштаб 1:5
Разраб.		Бальчус				Лист	Листов 1
Пров.							
Т.контр.						ООО "ЧЗ "Механика"	
Н.контр.							
Утв.		Бевзенко					

Перв. примен. | Справ. № | Подп. и дата | Инв. № дубл. | Взам. инв. № | Подп. и дата | Инв. № подл.

Копировал

Формат А3

14.01.700

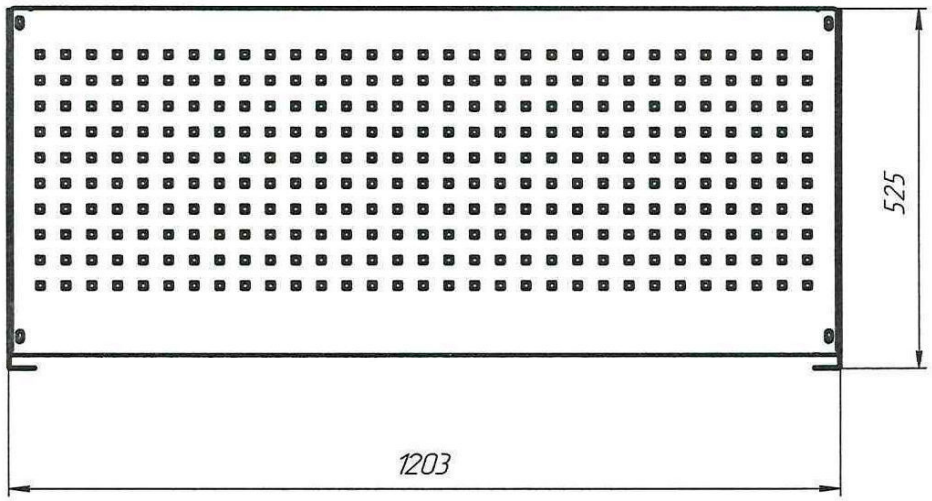

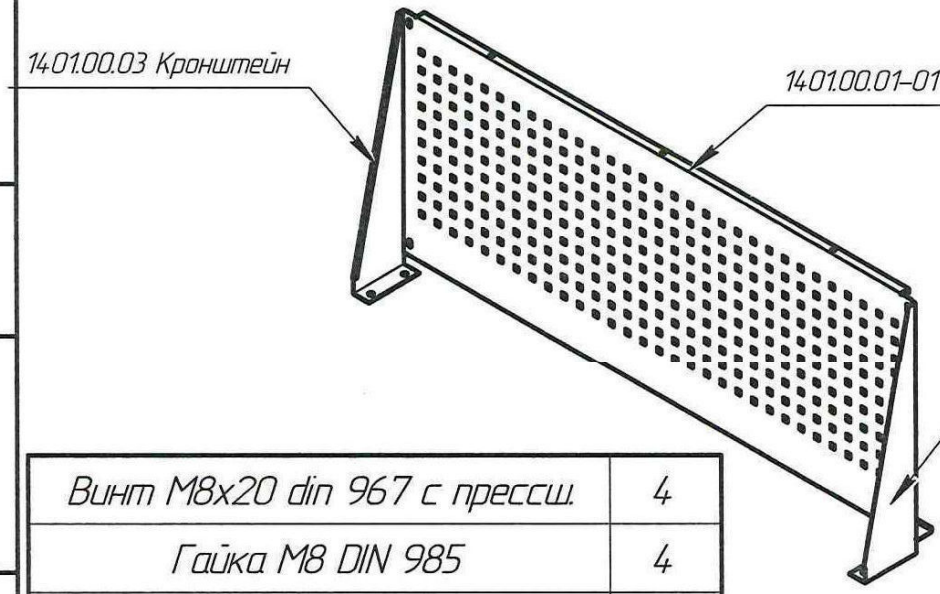

Винт М8х20 din 967 с прессш.	4
Гайка М8 DIN 985	4
Гайка М6 DIN 985	4
Шайба С.8 ГОСТ 11371-78	4
Шайба С.6 ГОСТ 11371-78	8
Болт М6х50 ГОСТ 11644-80	4
Саморез 4,2х19 с прессш.	4

Изм.	Лист	№ докум.	Подп.	Дата
Разраб.		Бальчус		
Пров.				
Т.контр.				
Н.контр.				
Утв.		Бевзенко А.А.		

14.01.700

Комплект ВСЛ 1200

Лит.	Масса	Масштаб
	6,58	1:10
Лист	Листов 1	

ООО "ЧЗ "Механика"

Копировал

Формат А4

Перв. примен.

Справ. №

Подп. и дата

Инв. № дубл.

Взам. инв. №

Подп. и дата

Инв. № подл.

14.03.207

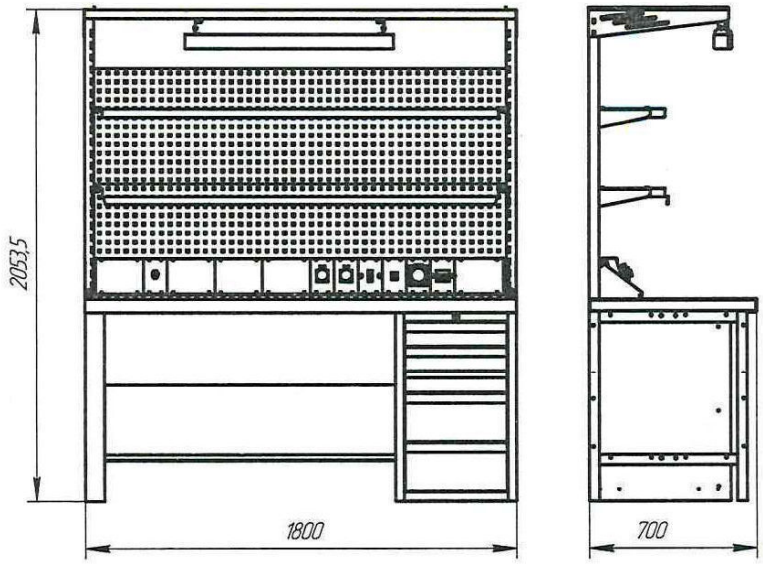

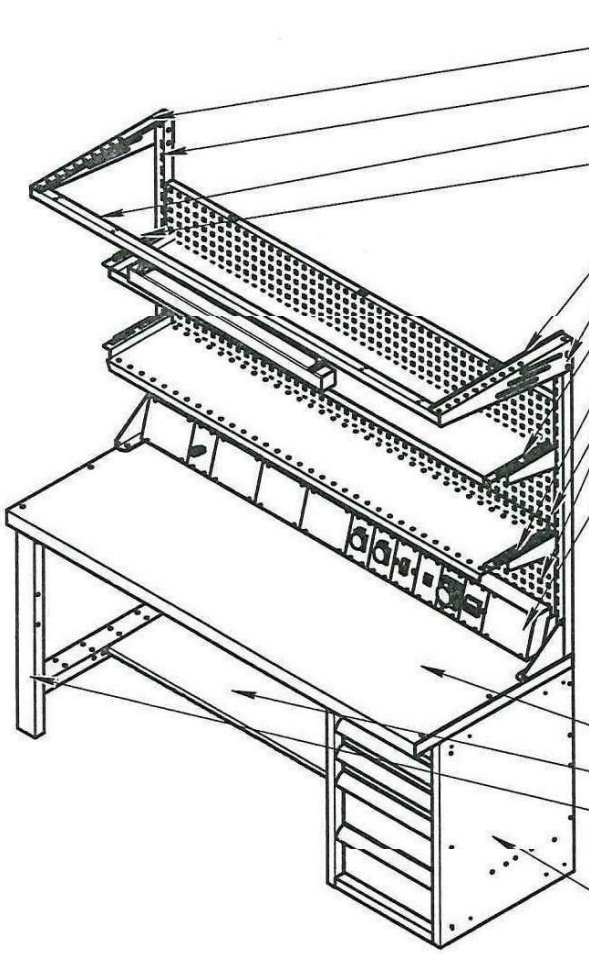

14.03.100.00 Кронштейн
14.03.30.00-01 – Стойка
14.01.00.11-05 Профиль
1501.19.00 – Светильник
14.03.100.00-01 Кронштейн
14.03.30.00 – Стойка
14.03.150.00-06 Полка для деталей
14.03.130.00-06 Полка для документации
14.03.120.00-06 Стенка перфорированная 2шт

14.03.160.00-06 Шина электропроводки
14.03.162.00-01 Модуль 5шт
14.03.162.00-05 Модуль 1шт
14.03.162.00-03 Модуль 1шт
14.03.162.00-08 Модуль 1шт
14.03.162.00-04 Модуль 1шт
14.03.162.00-02 Модуль 2шт
14.03.162.00-06 Модуль 1шт

14.03.20.00-06 – Столешница
14.03.80.01-18 – Полка 3шт
14.03.10.00 Стойка

1282.00.00 Тумба инструментальная
Ящики RAL 5005, Каркас RAL 7035

Перв. примен.
Справ. №
Подп. и дата
Инв. № дубл.
Взам. инв. №
Подп. и дата
Инв. № подл.

Изм.	Лист	№ докум.	Подп.	Дата
Разраб.		Плотников		
Пров.				
Т.контр.		Марданов		
Н.контр.				
Утв.		Бевзенко		

14.03.207

Верстак ВК 1800
ДЭЭ светильник

Лит.	Масса	Масштаб
	217,26	1:1
Лист 1	Листов 2	

ООО "ЧЗ"Механика"

Копировал

Формат А3

1403.4.24

Схема сборки в инструкции по сборке тумбы серии 1403

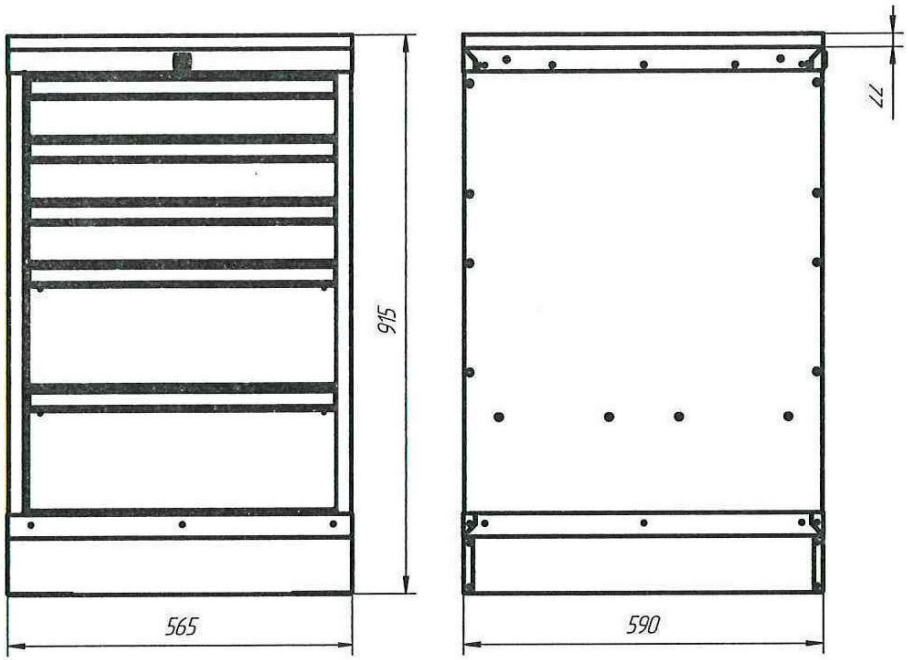

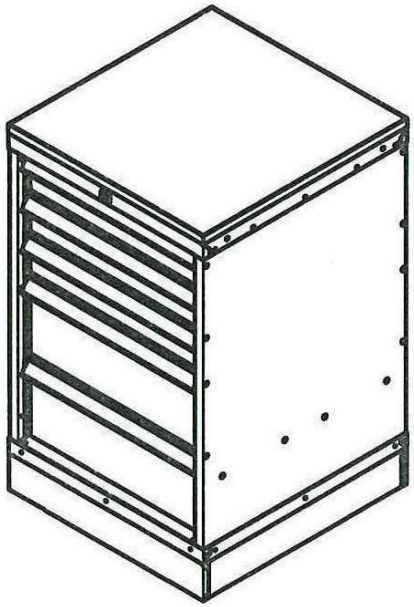

Обозначение, наименование	Кол.
1403.4.16 Тумба	1
1403.1370.09 Дно	1
1403.1370.10 Накладка	2
1218.00.16 Опора	2
1237.10.10 Ось	1
1237.10.05 Профиль	1
1403.00.15-01 Столешница ЛДСП 22 мм (светло-серый цвет)	1
Заклепка вытяжная St/Al 4x8	22
Саморез с прессшайбой 4,2x13	8
Саморез с прессшайбой 4,2x19	6
Шайба С.6 ГОСТ 11371-78 (плоская)	6

Технические характеристики:
1. Размеры (ШхГхВ), мм: 565x590x915
2. Масса: 77 кг
3. Каркас тумбы сварной
4. Покрытие: краска порошковая
– Каркас, опоры, накладки RAL 7035 (светло-серый цвет);
– Ящики RAL 5005 (синий цвет).
5. Три ящика высотой 100 мм, два ящика высотой 200 мм.
6. Столешница ЛДСП 22 мм
7. Нагрузка на крышку 100 кг, на ящик 100 кг. На тумбу 600 кг.

Изм.	Лист	№ докум.	Подп.	Дата
Разраб.		Бальчус		12.02.2015
Пров.				
Т.контр.				
Н.контр.				
Утв.		Бевзенко		

1403.4.24

Тумба

Лит.	Масса	Масштаб
		1:8

Лист | Листов 1

ООО "ЧЗ "Механика"

Копировал

Формат А3

Перв. примен.

Справ. №

Подп. и дата

Инв. № дубл.

Взам. инв. №

Подп. и дата

Инв. № подл.

14.20.003

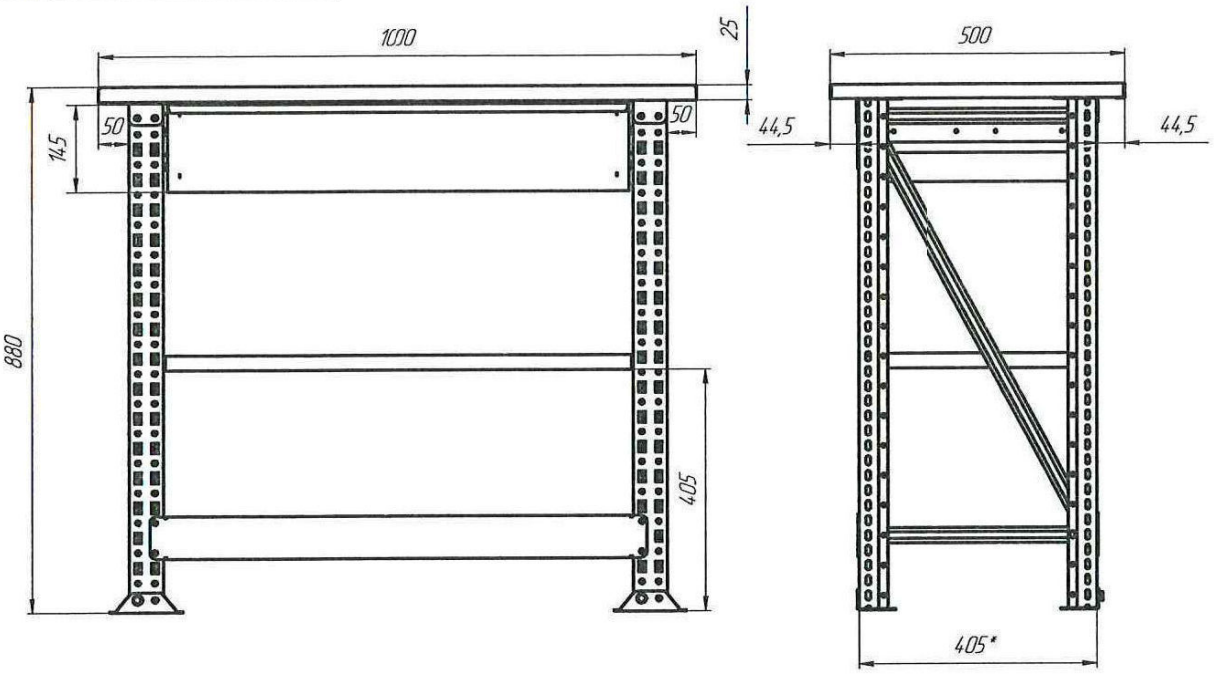

№ поз.	Наименование	Кол-во, шт.
1	1420.10.00 Опора	2
2	1420.20.00 Столешница	1
3	1420.30.00 Ящик	1
4	1420.00.01 Полка	1
5	14.20.00.02 Кронштейн крепления	4
6	14.20.00.03 Профиль	2
7	14.20.00.04 Траверса	3
8	Заклепка вытяжная AL/ST 4x8	12
9	Болт М8х16 ГОСТ 7805-70	8
10	Гайка М8 ГОСТ 5915-70	8
11	Шайба 8 ГОСТ 11371-78	16
12	Болт М6х16 ГОСТ 7805-70	16
13	Гайка М6 ГОСТ 5915-70	16
14	Шайба 6 ГОСТ 11371-78	32
15	Заклепка резьбовая М6	8

1 Столешницу крепить к опорам при помощи кронштейнов крепления (4 места).
2 Перед установкой кожуха установить усовую гайку М8 по месту для крепления к опорам.
3 Крепеж связей со стойкой при сборке опоры не затягивать.
4 Профиль для ящика крепить при помощи резьбовой заклепки М6.
5 После установки ящика и полки крепеж на опоре затянуть.

1. Габаритные размеры ШхГхВ, мм: 1000х500х880
2. Покрытие:
– ящик, профили, траверсы – краска порошковая RAL 5005.
– опоры, кожух столешницы, полка, кронштейны крепления – оцинкованная сталь.
3. Максимальная нагрузка на столешницу, кг: 300.
4. Максимальная нагрузка на полку, кг: 100.
5. Максимальная нагрузка на ящик, кг: 30.

Изм.	Лист	№ докум.	Подп.	Дата
Разраб.		Поторочина		
Пров.		Бальчус		
Т.контр.				
Н.контр.				
Утв.		Бевзенко		

14.20.003

Верстак

Лит.	Масса	Масштаб
	37,86	1:10

Лист 1 Листов 2

ООО "ЧЗ"Механика"

Копировал

Формат А3

Перв. примен.
Справ. №
Подп. и дата
Инв. № дубл.
Взам. инв. №
Подп. и дата
Инв. № подл.

1501.006, 1501.007, 1501.008

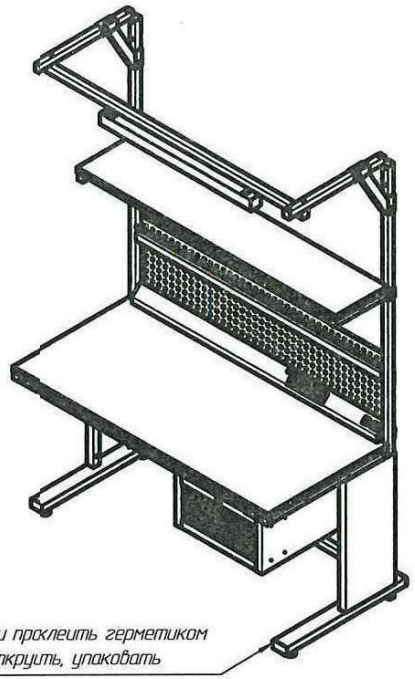

Заглушки проклеить герметиком
ножки открутить, упаковать

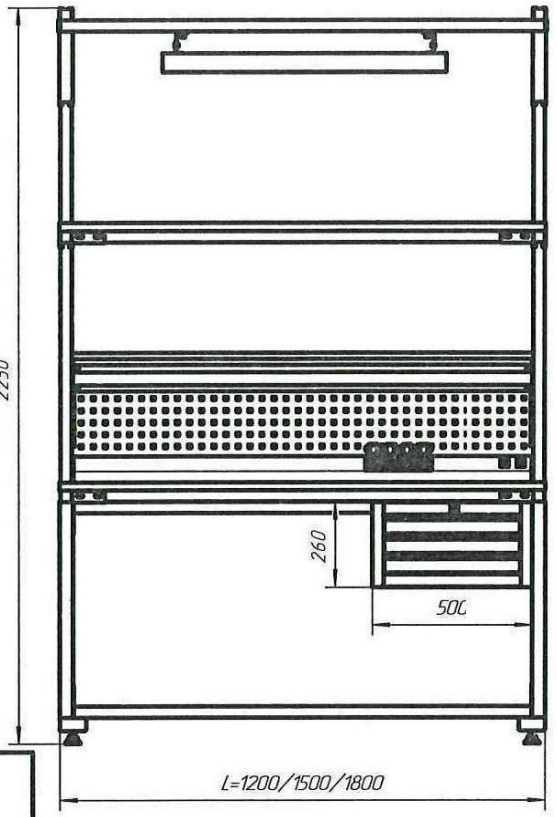

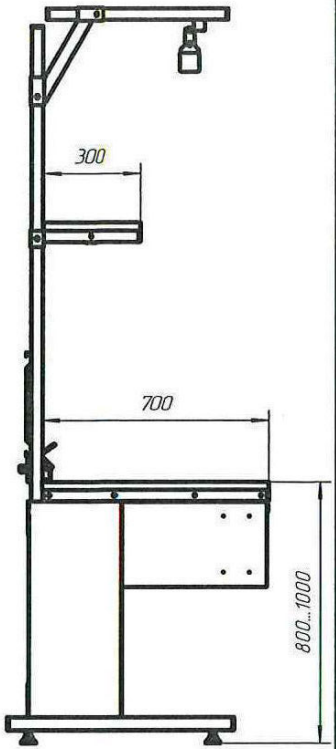

Рабочее место			Наименование	Кол-во
1501.006 (L=1200)	1501.007 (L=1500)	1501.008 (L=1800)		
Обозначение				
1501.30.00-03	1501.30.00-04	1501.30.00-05	Стол повышенной комфортности	1
1501.3.20.00			Тумба	1
1501.09.00-02			Стойка	2
1501.16.00	1501.16.00-01	1501.16.00-02	Панель электромонтажная	1
1501.23.00			Кронштейн панели электромонтажной	2
1501.15.00	1501.15.00-01	1501.15.00-02	Панель перфорированная	1
1501.14.00	1501.14.00-01	1501.14.00-02	Рельс для крепления лотков	1
1501.12.00	1501.12.00-01	1501.12.00-02	Полка верхняя	1
1501.20.00	1501.20.00-01	1501.20.00-02	Перекладина	1
1501.19.00			Светильник	1

Изм	Лист	№ докум.	Подп.	Дата
1	изм.отч	Поторочина		30.08.2021
Разраб.		Пономарев		01.06.2015
Пров.				
Т.контр.		Марданов		
Н.контр.				
Утв.		Бевзенко		

1501.006, 1501.007, 1501.008

Рабочее место

Лит.	Масса	Масштаб
		1:15
Лист	Листов 1	

ООО "ЧЗ "Механика"

Копировал

Формат А3

Перв. примен.

Справ. №

Подп. и дата

Инв. № дубл.

Взам. инв. №

Подп. и дата

Инв. № подл.

1501.055

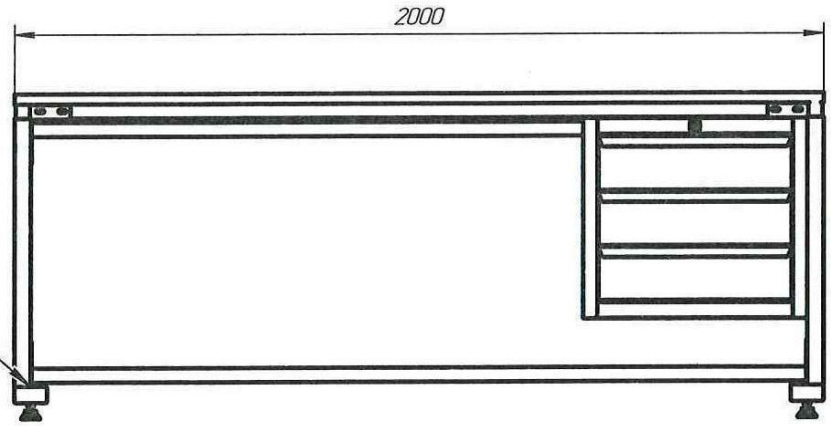

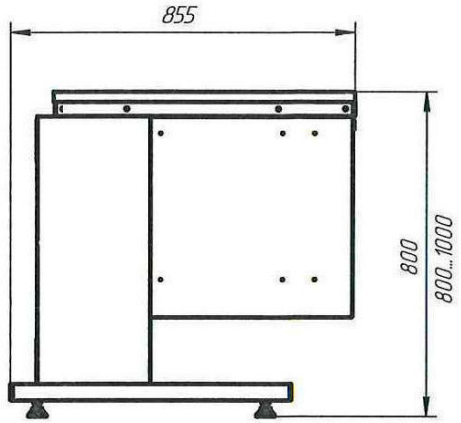

ВСЕ *Заглушки перед установкой*
Проклеить герметиком

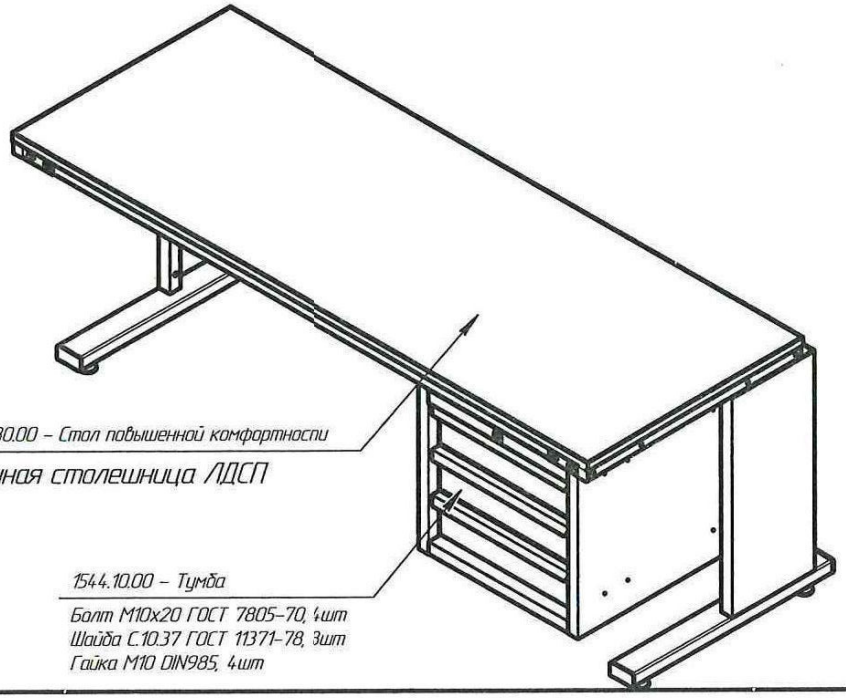

Технические характеристики:

1. Столешница: ЛДСП 25 мм светло-серый цвет. ПВХ кромка-черный цвет
2. Уровень поверхности стола: 800...1000 мм
3. Максимально допустимая нагрузка на столешницу 300 кг
4. Стол имеет тумбу с 3-мя выдвижными ящиками. Нагрузка на ящик 30 кг Высота ящика 120 мм.
5. Ящик установлен на шариковые направляющие полного выдвижения
6. Элементы верстака окрашены эпоксидной порошковой краской цвет RAL 7035
7. Габариты (ШхГхВ), мм: 2000х855х800
8. Масса стола, кг: 105

Изм.	Лист	№ докум.	Подп.	Дата	1501.055			
Разраб.		Бальчус			Рабочее место	Лит.	Масса	Масштаб
Пров.								
Т.контр.						Лист	Листов 1	
Н.контр.						ООО "ЧЗ "Механика"		
Утв.		Бевзенко						

Копировал

Формат А3

Перв. примен.
Справ. №
Подп. и дата
Инв. № дубл.
Взам. инв. №
Подп. и дата
Инв. № подл.

1524.100

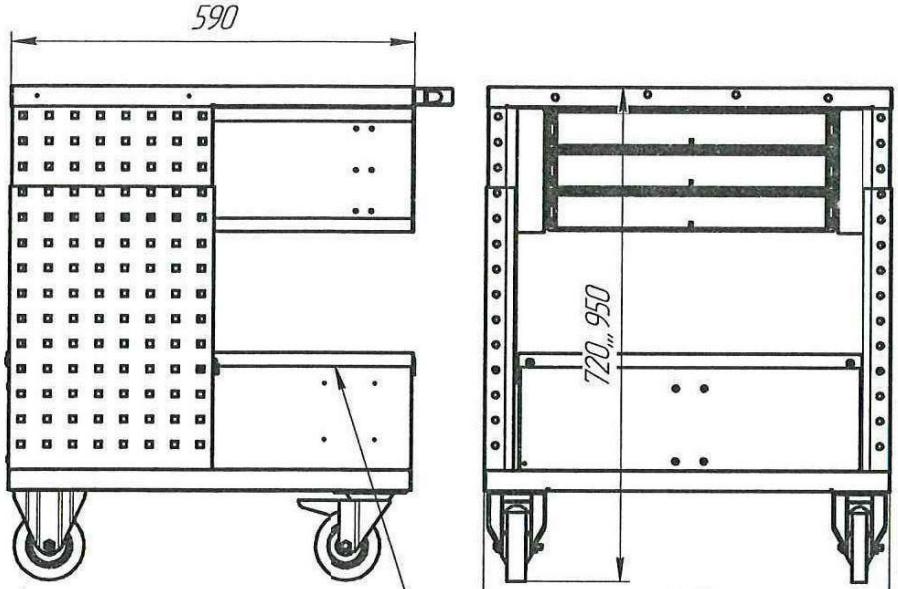

Просверлить отв. 4,2 мо месту
Закрепить крышку к тумбе с
помощью заклепки 4х8

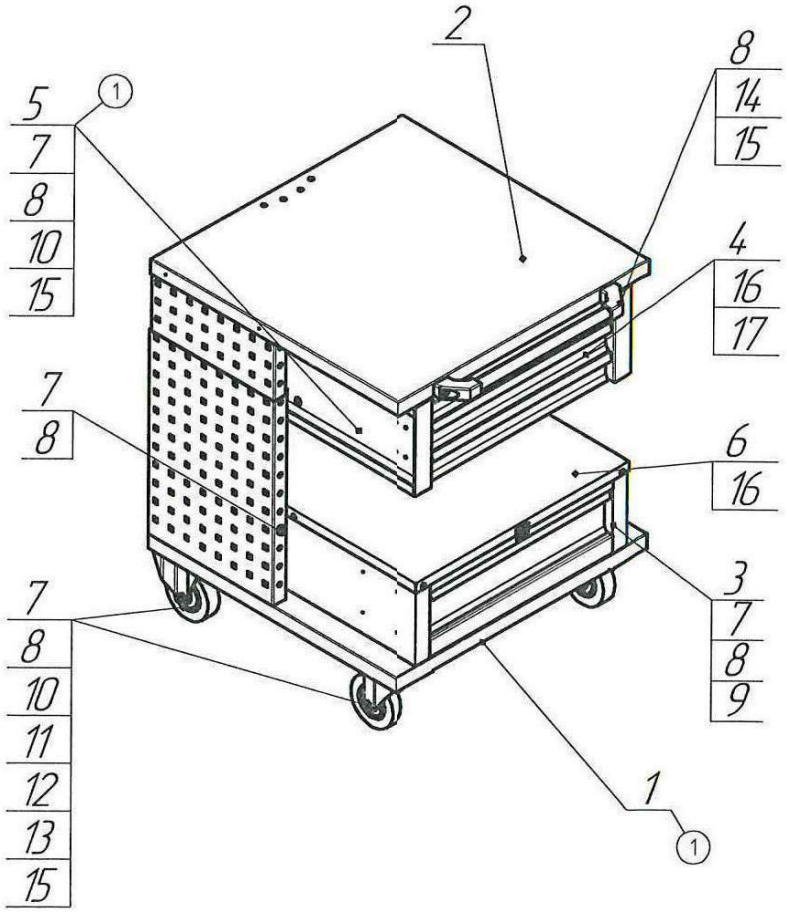

Габаритные размеры, (ШхГхВ), мм: 600х590х720...950
Стойки передвижного рабочего места имеют телескопическую конструкцию,
позволяющую изменять длину стоек с шагом в 37 мм.
Нагрузка общая на тележку: 400 кг.
Нагрузка на полку/ящик: 30 кг.
Стойки тележки имеют перфорацию для крепления различных держателей
и крючков, а также фиксации кабелей при помощи хомутов.
Удобная ручка для перемещения тележки длиной 400 мм может устанавливаться с обеих сторон.
Колесные опоры с синей резиной d=100 мм (2-неповоротных, 1-поворотное, 1-поворотное с тормозом).
Тип покрытия: порошковое:
- Ящики - RAL 7016
- Каркас RAL 7035

1	изм.	Литаврина		24.06.2024	1524.100
Изм.	Лист	№ докум.	Подп.	Дата	
Разраб.		Бальчус			Передвижное рабочее место
Пров.					
Т.контр.					
Н.контр.					
Утв.		Бевзенко А.А.			

Лит.	Масса	Масштаб
	56,53	1:7
Лист 1	Листов 2	
ООО "ЧЗ"Механика"		

Копировал Формат А3

Перв. примен.
Справ. №
Подп. и дата
Инв. № дубл.
Взам. инв. №
Подп. и дата
Инв. № подл.

1536.00.00

Ra 12,5 (√)

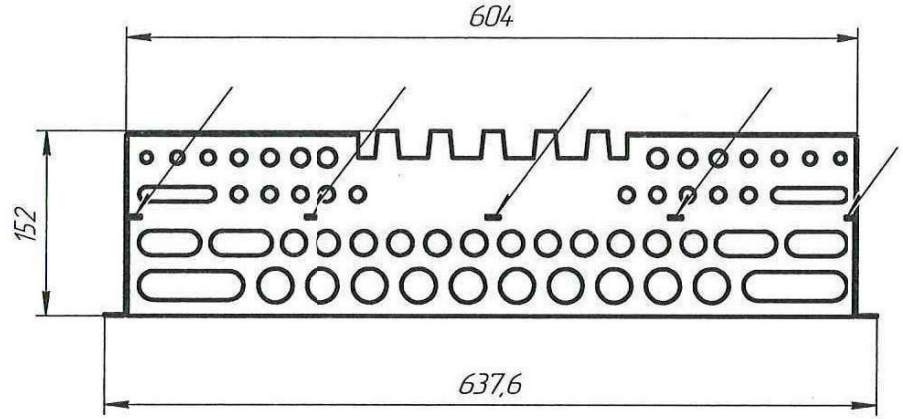

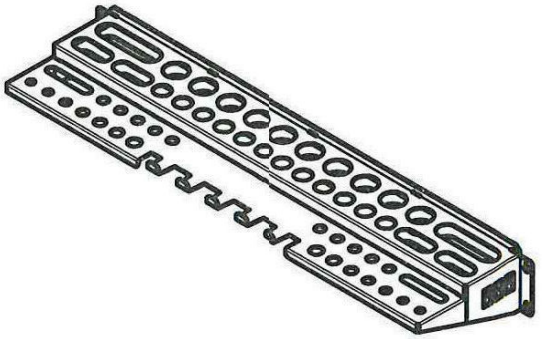

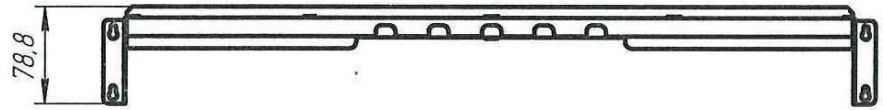

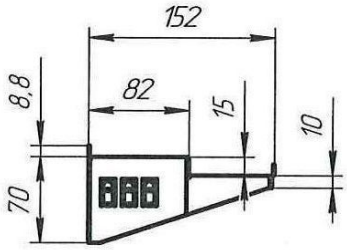

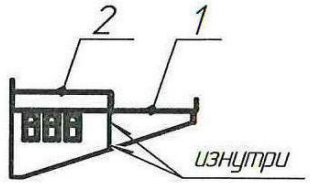

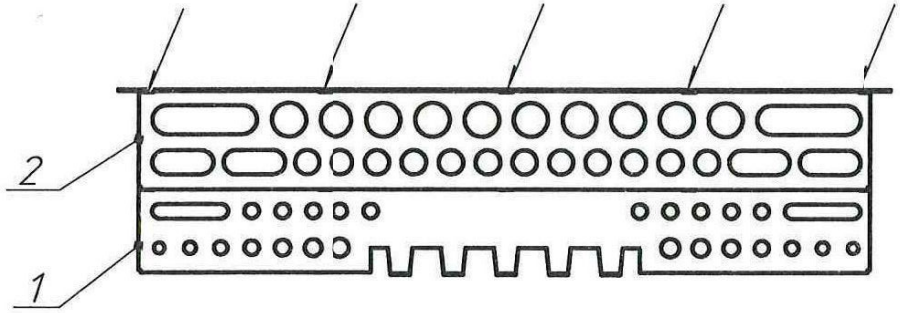

Формат	Зона	Поз.	Обозначение	Наименование	Кол.	Приме-чание
				Детали		
А3		1	1536.00.01	Панель	1	
А3		2	1536.00.02	Панель	1	

1 *Размеры для справки.
2 сварка по ГОСТ 14.771–76. Прихватками, швы зачистить
3 Покрытие: краска порошковая светло-серая

Изм.	Лист	№ докум.	Подп.	Дата
Разраб.		Скрябин		05.10.2021
Пров.				
Т.контр.				
Н.контр.				
Утв.		Бевзенко		

1536.00.00

Полка инструментальная

Лит.	Масса	Масштаб
	1,28	1:2,5

Лист	Листов 1

ООО "ЧЗ "Механика"

Копировал

Формат А3

Перв. примен.
Справ. №
Подп. и дата
Инв. № дубл.
Взам. инв. №
Подп. и дата
Инв. № подл.

154.00.00

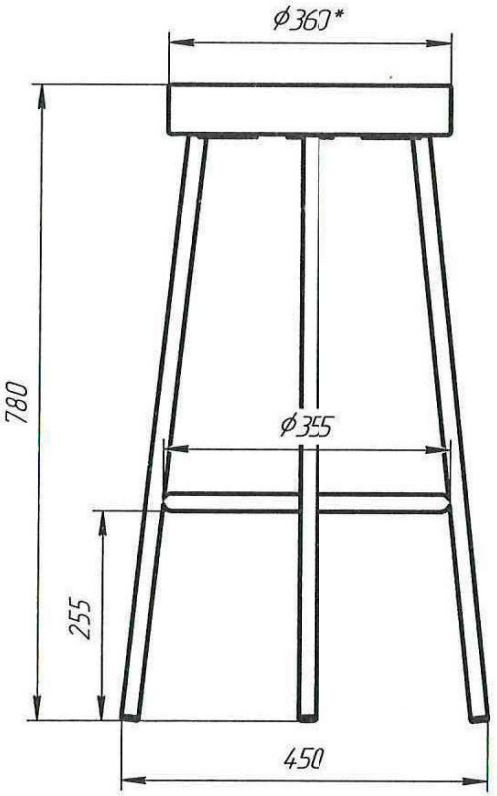

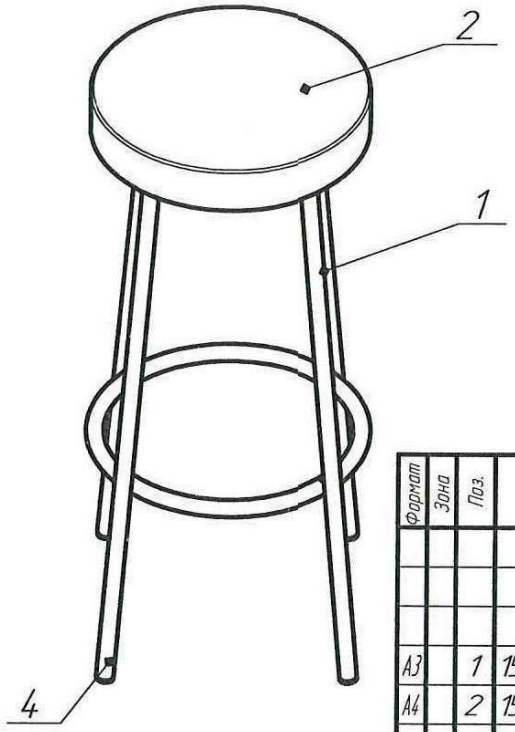

Формат	Зона	Поз.	Обозначение	Наименование	Кол.	Примечание
				Сборочные единицы		
А3		1	1540.10.00	Каркас	1	
А4		2	1504.11.00	Сидение мягкое	1	заим.
				Стандартные изделия		
		3		Винт А.М6-6gх20 ГОСТ 11644-75	12	
				Прочие изделия		
		4		Заглушка арт. 15ДУЧК	4	цвет: черный

Технические характеристики:
1. Габаритные размеры ШхГхВ, мм: 450х450х780.
2. Максимальная нагрузка, кг: 90.
3. Покрытие: краска порошковая RAL 9005 (черный цвет).

Изм.	Лист	№ докум.	Подп.	Дата
Разраб.		Поторочина		
Пров.		Бальчус		
Т.контр.				
Н.контр.				
Утв.		Бевзенко		

154.00.00

Табурет

Лит.	Масса	Масштаб
	9,67	1:6
Лист	Листов 1	

ООО "ЧЗ "Механика"

Перв. примен.
Справ. №
Подп. и дата
Инв. № дубл.
Взам. инв. №
Подп. и дата
Инв. № подл.

Копировал

Формат А3

1603.005

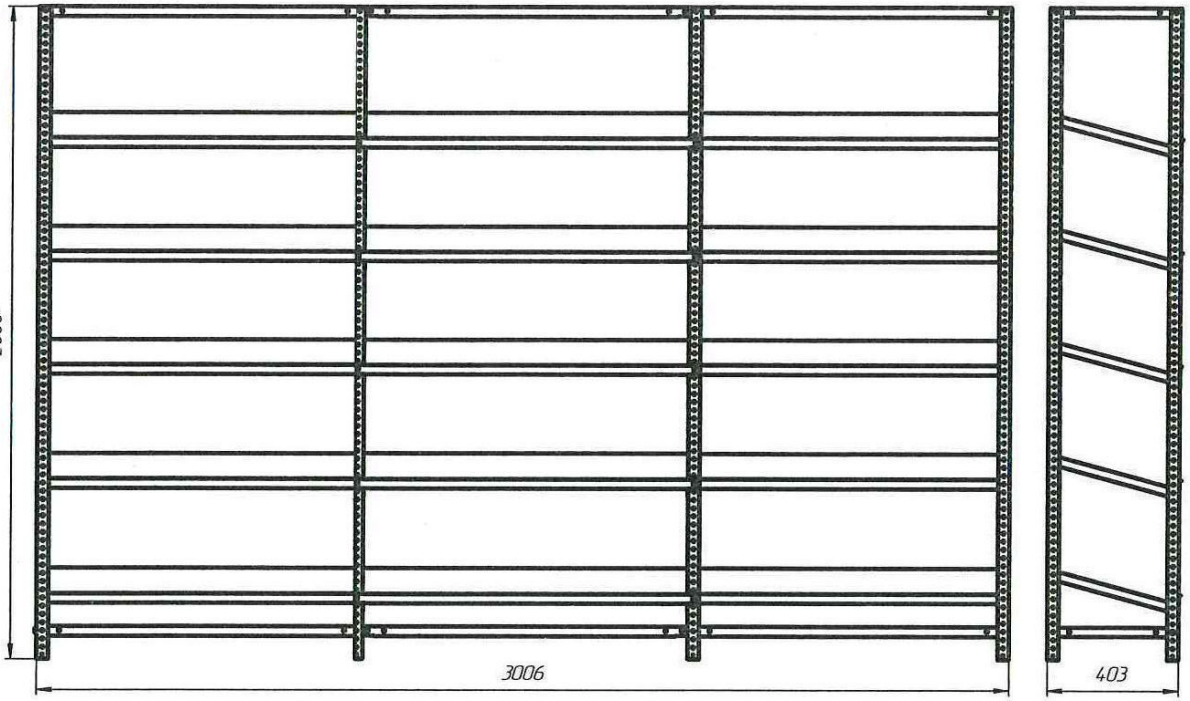

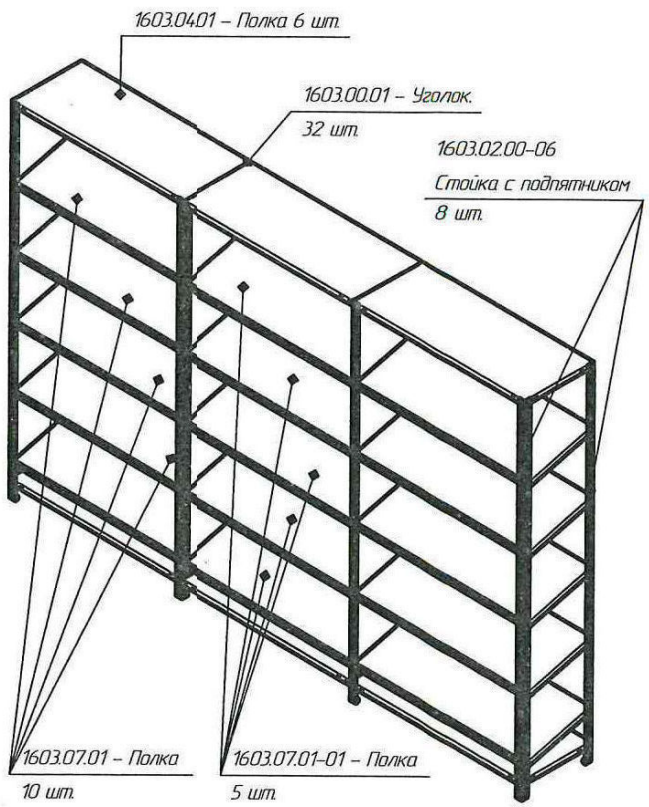

1. Полки крепить болтами М6х16 ГОСТ 15589-70 (160 шт.), Гайкс М6-6Н ГОСТ 15523-70 (160 шт.), Шайбы 6 ГОСТ 10450-78 (320 шт.).
2. Покрыть краской Ral 7035 светло-серая.

Изм.	Лист	№ докум.	Подп.	Дата
Разраб.		Плотников		
Пров.				
Т.контр.		Марданов		
Н.контр.				
Утв.		Бевзенко		

1603.005

Стеллаж

Лит.	Масса	Масштаб
	77,98	1:1

Лист | Листов 1

ООО "ЧЗ"Механика"

Копировал

Формат А3

Перв. примен.

Справ. №

Подп. и дата

Инв. № дубл.

Взам. инв. №

Подп. и дата

Инв. № подл.

164.00.00

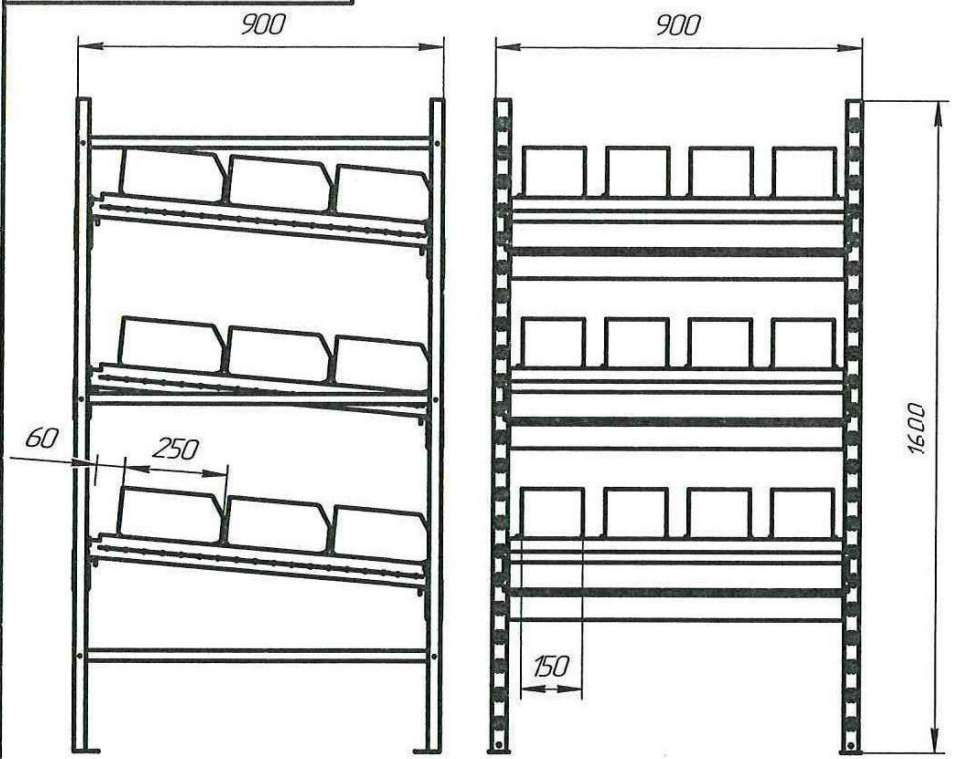

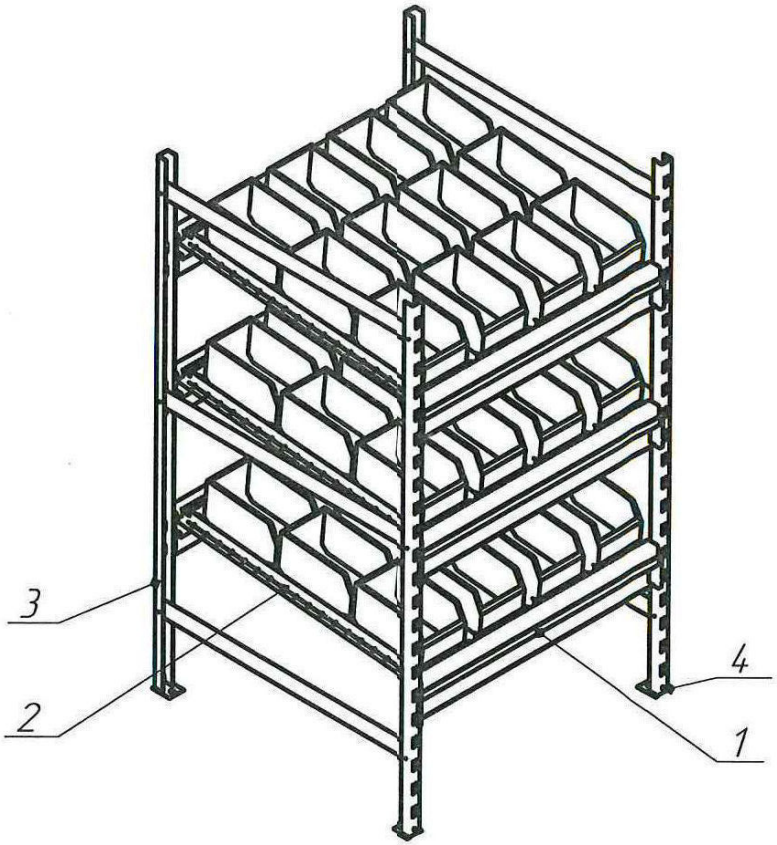

Формат	Зона	Поз.	Обозначение	Наименование	Кол.	Приме-чание
				Сборочные единицы		
А3		1	164.0.10.00	Балка	6	
А3		2	164.0.20.00	Полка с роликами	24	
А3		3	1608.05.00-04	Рама	2	Заим.
А4		4	1608.09.00	Подпятник	4	Заим.
				Прочие изделия		
		6		Лоток пластиковый 250х130х150	36	

Изм.	Лист	№ докум.	Подп.	Дата
Разраб.	Бальчус.			
Пров.				
Т.контр.				
Н.контр.				
Утв.	Бевзенко			

164.00.00

Стеллаж гравитационный

Лит.	Масса	Масштаб
	111,91	1:1
Лист	Листов 1	

ООО "ЧЗ "Механика"

Перв. примен.

Справ. №

Подп. и дата

Инв. № дубл.

Взам. инв. №

Подп. и дата

Инв. № подл.

Копировал

Формат А3

1693.002

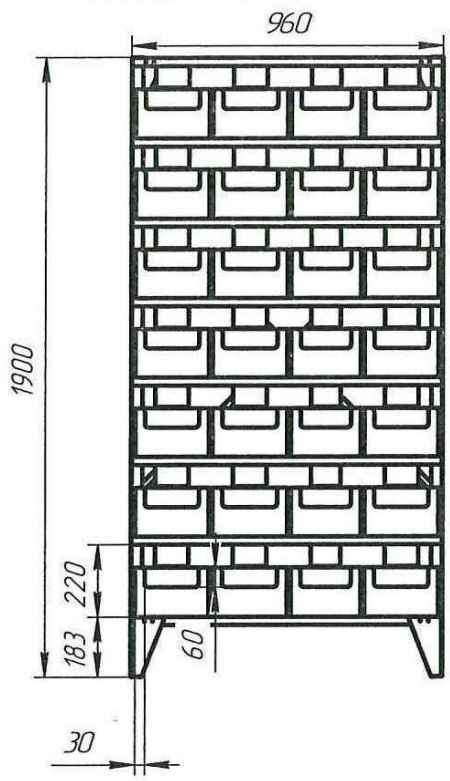

1693.40.00 Корпус, 1шт.

Лоток 150х225х500, 28шт.

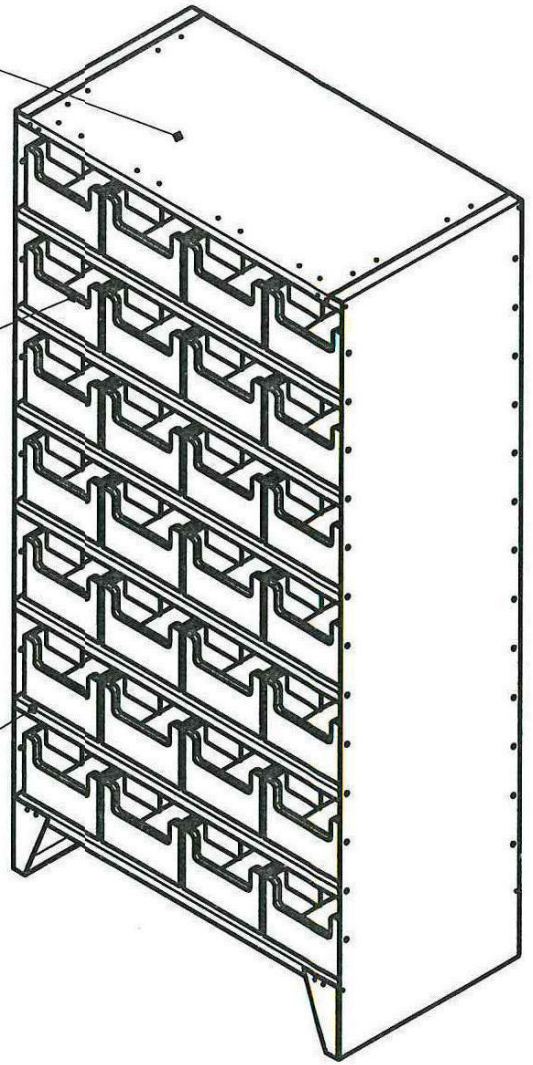

1693.30.00-01 Полка – 6шт.

Болт М6-6дх16 ГОСТ 7798-70, 24шт.

Гайка М6-6Н ГОСТ 5915-70, 24шт.

Шайба С.6.01.10.099 ГОСТ 11371-78, 48шт.

Шайба 6 ГОСТ 6402-70, 24шт.

Технические характеристики:

1. Прочная сварная конструкция.
2. Габариты (ШхГхВ): 960х520х1900.
3. Нагрузка на полку 200 кг.
4. Покрытие каркаса и полок: краска порошковая
5. Масса: 90 кг (без лотков)
6. Лотки из ударопрочного полипропилена,стойкие с этикетками. Лотки (ШхГхВ), мм: 225х500х150. Всего 28 шт.
7. Лоток фиксируются в наклонном положении, предотвращается случайное выпадение.

Изм.	Лист	№ докум.	Подп.	Дата
Разраб.		Рубцов		
Пров.		Бальчус		
Т.контр.				
Н.контр.				
Утв.		Бевзенко		

1693.002

Шкаф стеллажный

Лит.	Масса	Масштаб

Лист | Листов 1

ООО"ЧЗ"Механика"

Копировал

Формат А3

Перв. примен.

Справ. №

Подп. и дата

Инв. № дубл.

Взам. инв. №

Подп. и дата

Инв. № подл.

1693.007

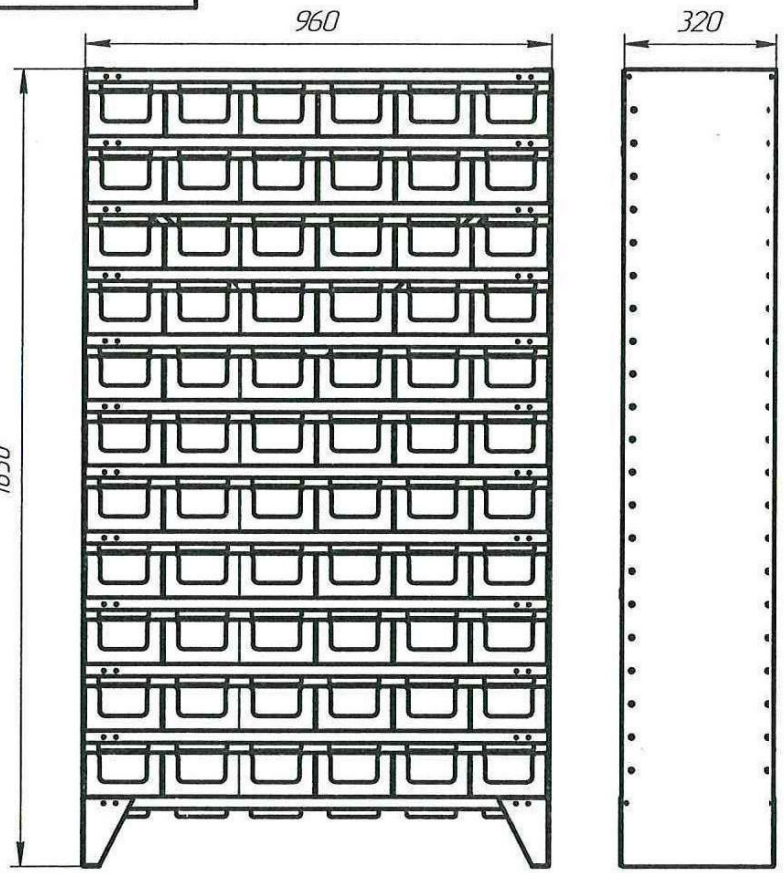

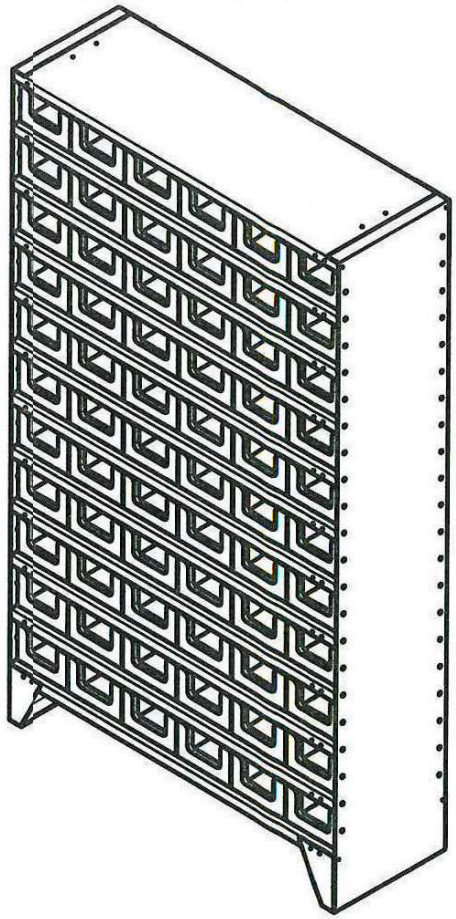

Поз.	Обозначение, наименование	Кол.
1	1693.11.00 Корпус	1
2	1693.21.00 Полка	10
3	Лоток 156х300х90	66
4	Винт М6 х 16 DIN 967	40
5	Гайка М6 DIN 985	40
6	Шайба С.6 ГОСТ 11371-78	40

Технические характеристики:

1. Прочная сварная конструкция.
2. Габариты (ШхГхВ): 960х320х1630.
3. Нагрузка на полку 200 кг.
4. Покрытие каркаса и полок: краска порошковая
5. Масса: 70 кг (без лотков).
6. Лотки из ударопрочного полипропилена Лоток (ШхГхВ), мм: 156х300х90. Всего 66 шт.
7. Контейнеры фиксируются в наклонном положении, предотвращается случайное выпадение

Изм.	Лист	№ докум.	Подп.	Дата	1693.007			
Разраб.		Бальчус			Шкаф стеллажный	Лит.	Масса	Масштаб
Пров.								
Т.контр.						Лист	Листов 1	
Н.контр.						ООО"ЧЗ"Механика"		
Утв.		Бевзенко						

Копировал

Формат А3

Перв. примен.

Справ. №

Подп. и дата

Инв. № дубл.

Взам. инв. №

Подп. и дата

Инв. № подл.

1756.100

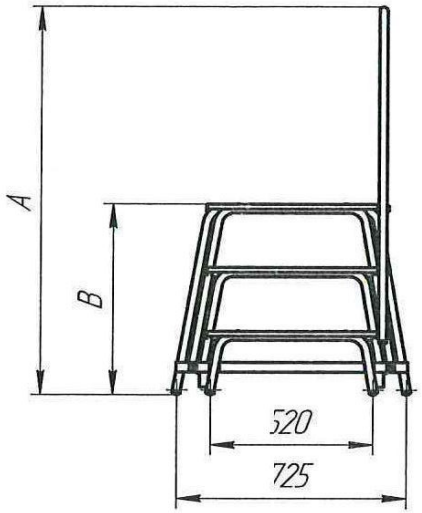

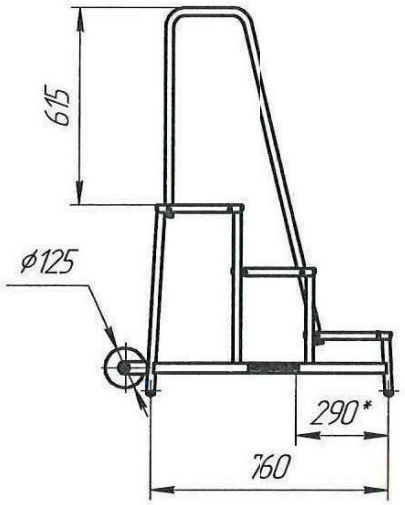

	A	B	C	D
1756.100	1215	600	910	755
1756.101	1415	800	1160	825
1756.102	1615	1000	1410	895

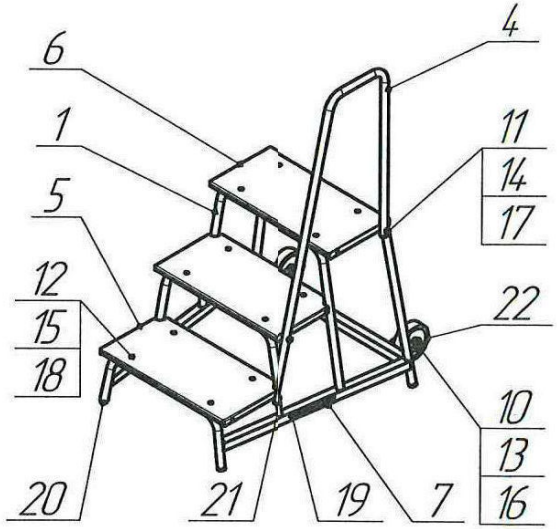

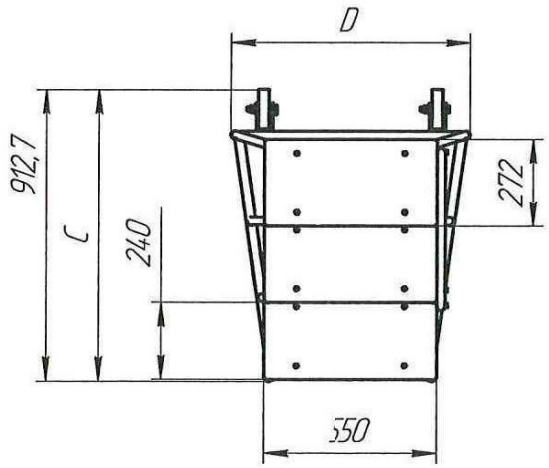

1 *Размер для справки
2 Материал: Алюминий
3 Грузоподъемность – 200 кг
4 **При упаковке стремянок ручку не прикручивать.**

1	Изм.	Литаврина		28.11.2023	1756.100
Изм.	Лист	№ докум.	Подп.	Дата	
Разраб.		Скрябин		14.03.2022	Стремянка
Пров.		Бальчус			
Т.контр.					
Н.контр.					
Утв.		Бевзенко			

Лит.	Масса	Масштаб
	10,32	1:15
Лист 1	Листов 2	

ООО "ЧЗ "Механика"

Копировал

Формат А3

Перв. примен.
Справ. №
Подп. и дата
Инв. № дубл.
Взам. инв. №
Подп. и дата
Инв. № подл.

1756.100

1756.101

1756.102

Инв. № подл.	Подп. и дата	Взам. инв. №	Инв. № дубл.	Подп. и дата

Изм.	Лист	№ докум.	Подп.	Дата	1756.100	Лист 2

Копировал

Формат А3

4317.00.00 СБ

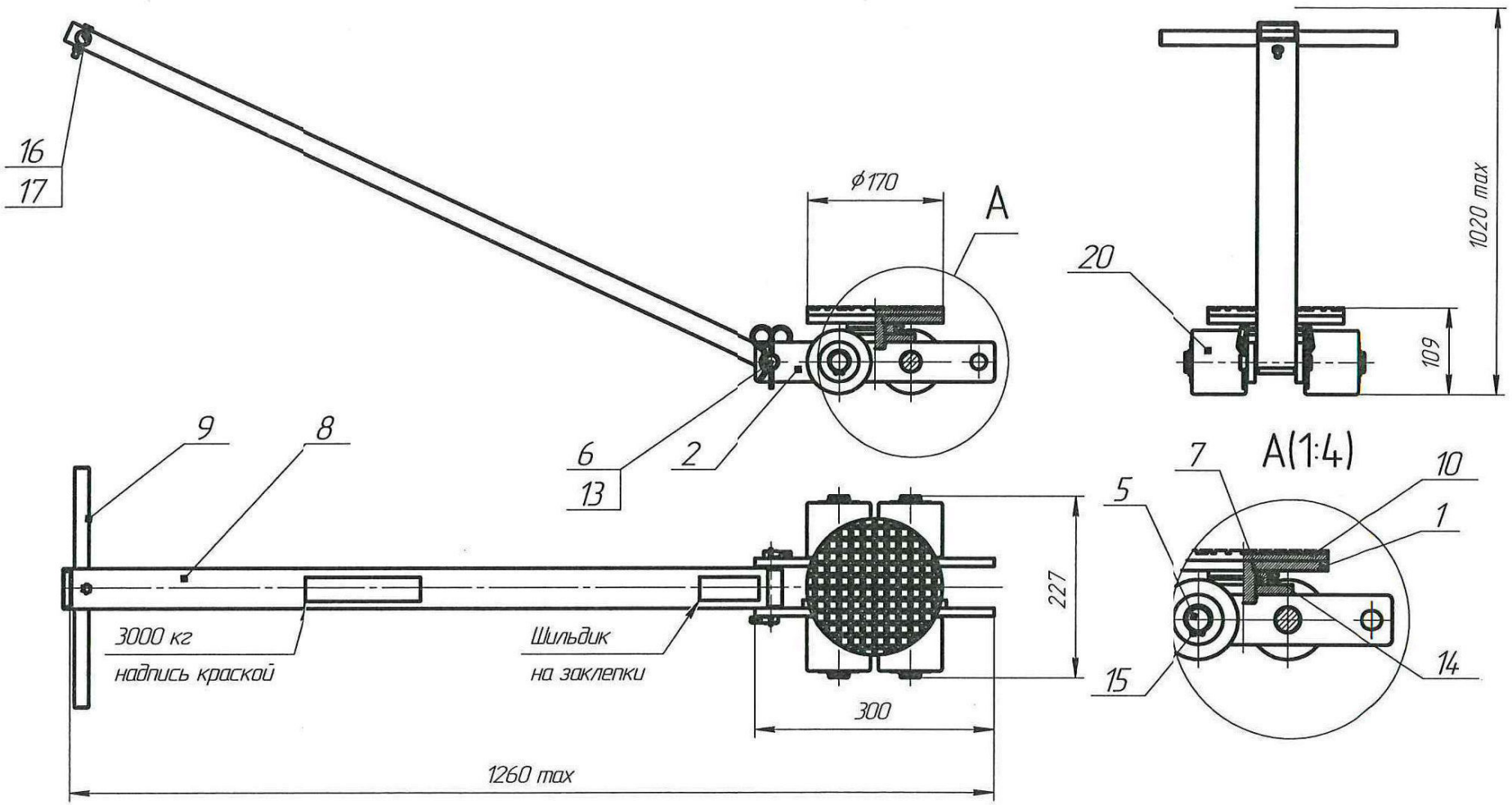

1 *Размеры для справок
2 Грузоподъемность 3 000 кг
3 Подшипник поз. 14 перед установкой смазать "Циатим"
4 Резину поз.10 клеить на клей БФ.

					4317.00.00 СБ
1	изм.			12.07.23	
Изм.	Лист	№ докум.	Подп.	Дата	Такелажная платформа ТП-3 Сборочный чертеж
Разраб.		Могилевцев			
Пров.		Бальчус			
Т.контр.					
Н.контр.					
Утв.		Бевзенко			

Лит.	Масса	Масштаб
	21,92	1:5
Лист	Листов 1	
ООО"ЧЗ"Механика"		

Копировал Формат А3

Перв. примен. | Справ. № | Подп. и дата | Инв. № дубл. | Взам. инв. № | Подп. и дата | Инв. № подл.